Safety Instructions

Sicherheitshinweise

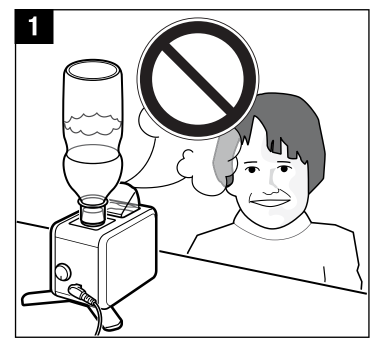
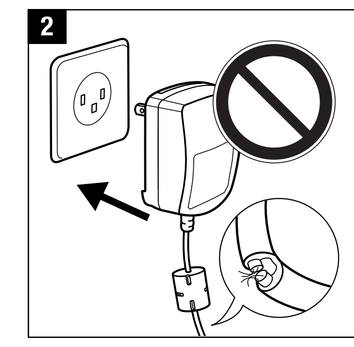
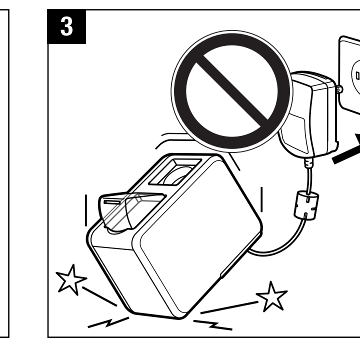
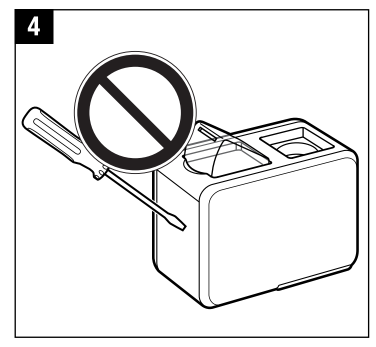
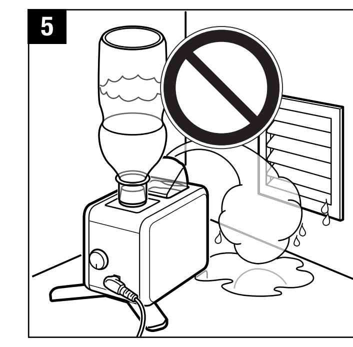
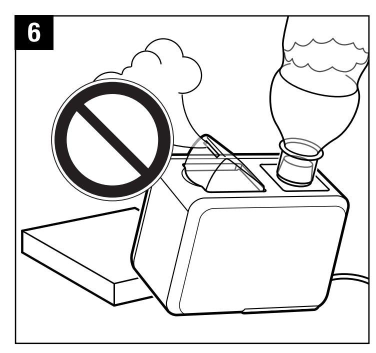
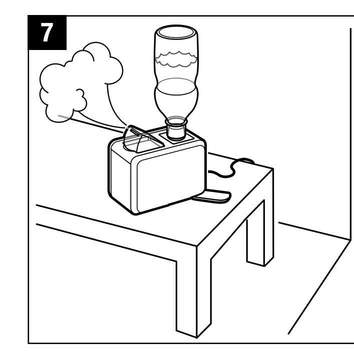
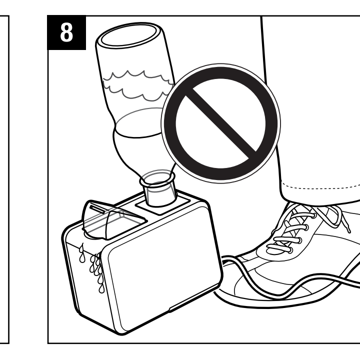
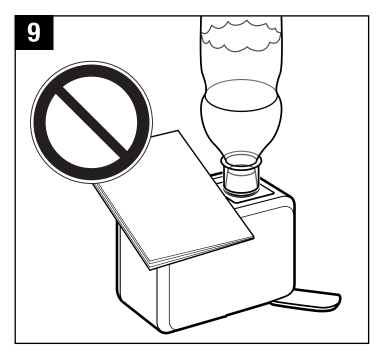
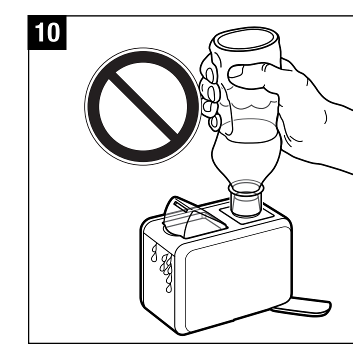

Putting the unit into operation

Gerät in Betrieb nehmen

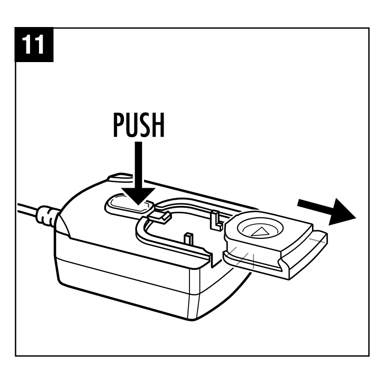

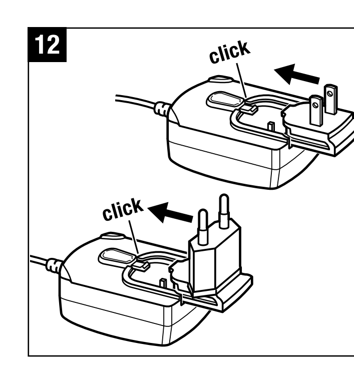

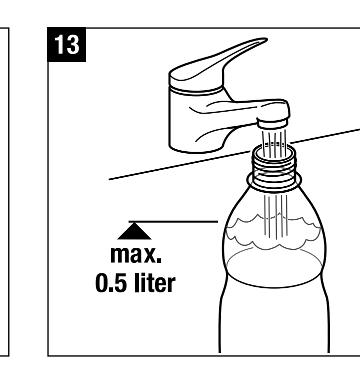

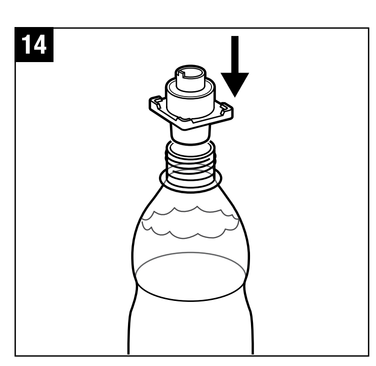
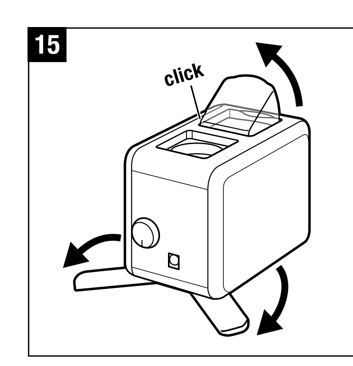

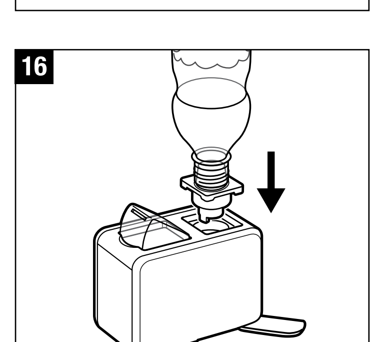
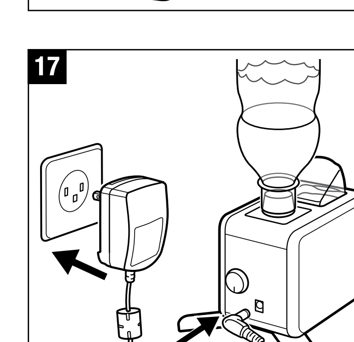
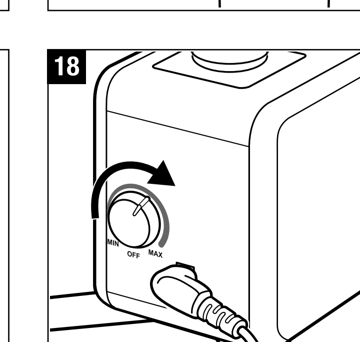

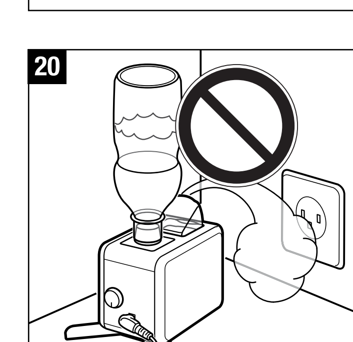

Clean and service the unit

Gerät reinigen und warten

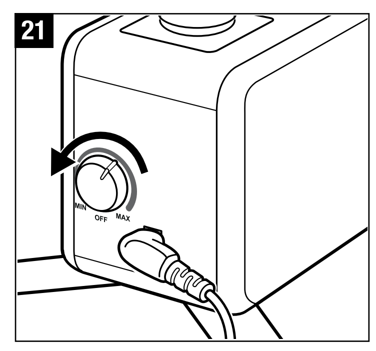

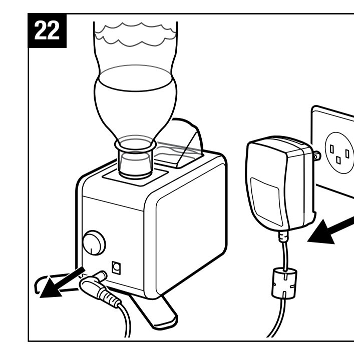
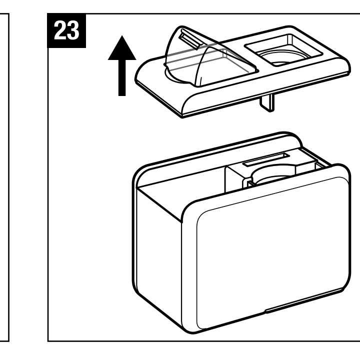
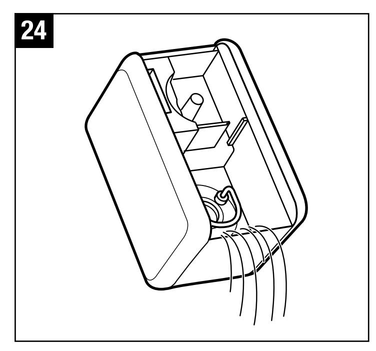
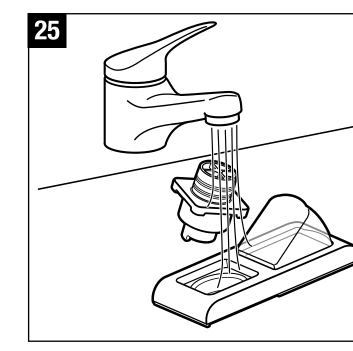
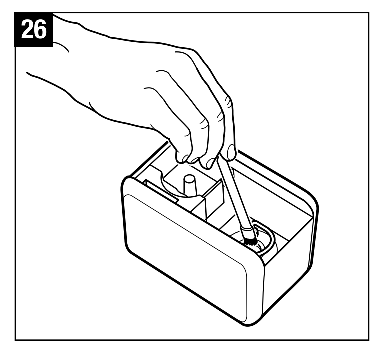
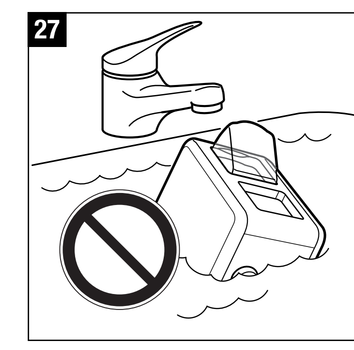

Description of the appliance
Beschreibung des Geräts

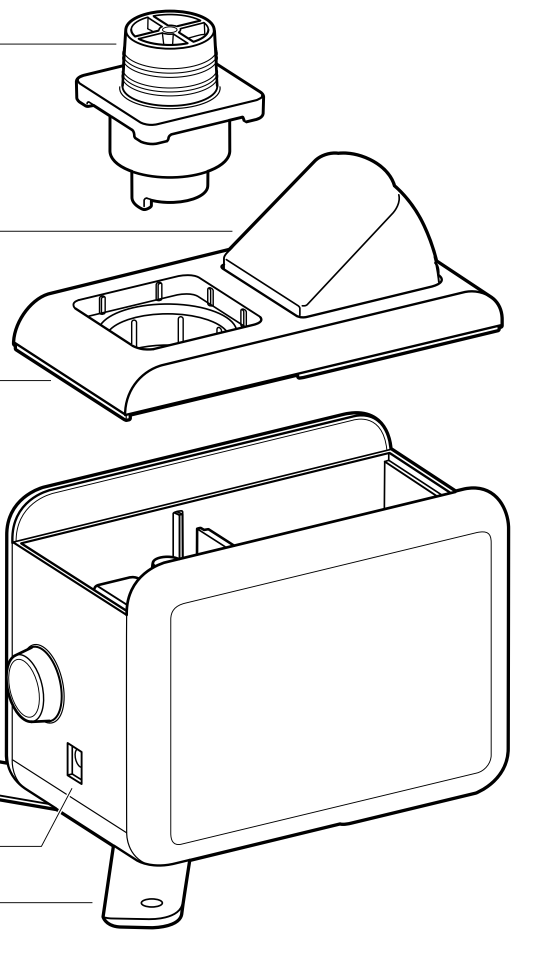

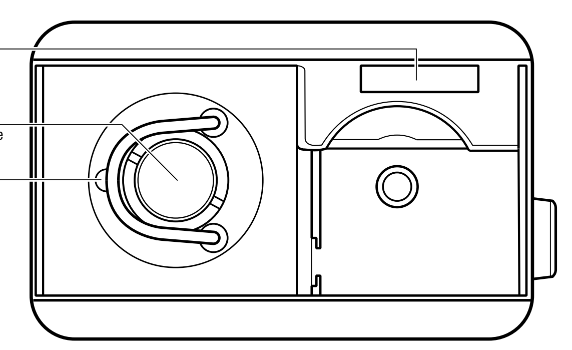

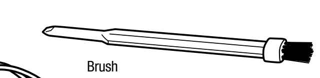

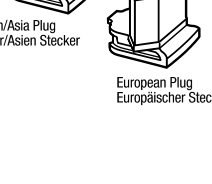

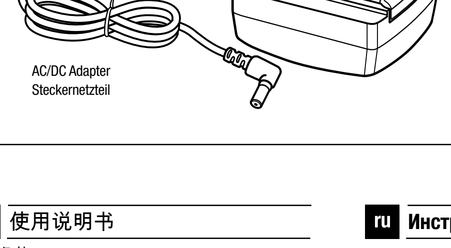

BONECO
healthy air

BONECO is a registered trademark of PLASTON Group, Switzerland

39754-03

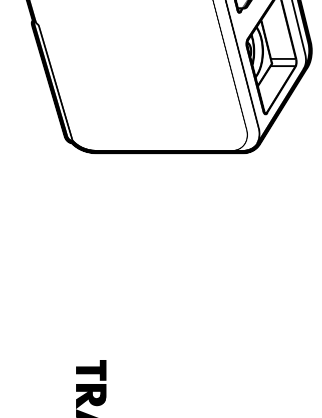

TRAVEL HUMIDIFIER U7146

BONECO
healthy air

en Instructions for use

Safety instructions
• Read the instructions for use before using the unit and retain them in a safe place.

⚠ WARNING

• The unit may only be operated for its intended use and within the specified technical data. Unintended use can be a danger to health or life.
• Those unfamiliar with the instructions for use as well as children and people under the influence of medicine, alcohol or drugs may not operate the unit. Always supervise children who are near the unit (1).
• Use only the original adapter provided for operating the unit. The adapter provided may not be used for other units.
• Do not put the unit into operation if the cord or plug is damaged (2), following a malfunction, if it has fallen down or has been damaged in another way (3).

⚠ CAUTION

• Repairs to electric appliances can only be carried out by specialists (4). A faulty power cord may only be repaired/replaced by a specialist.
• To avoid damages due to escaping water mist, the unit may not be placed on the floor (5).
• Place the unit in such a way that it cannot be knocked over (6) (8).
• Unplug the adapter when not in use.
• Operate the unit only when fully assembled and completely operational.
• For use exclusively with plastic bottles up to max. 0.5 Liter. Danger of overfilling when using larger bottles.

⚠ CAUTION

• Do not touch the membrane during operation.
• Do not plug in or unplug the adapter with wet hands.
• Never pull the adapter out of the electrical socket by the cord.
• Do not place the unit in the rain.
• Do not use the unit in rooms with relative humidity > 70 %.
• The unit's air inlet and air outlet must be kept clear. Do not place any objects on it (9).
• Never submerge the unit with the electrical system and air vent in water or other liquids or rinse it off with water or other liquids. (see „Cleaning and servicing the unit") (27).
• Do not use water additives (e.g. essential oils, fragrances, water-conditioners). The material is not suitable for the use of additives.
• Important note: Neither people nor animals can perceive the frequencies created.
• The manufacturer rejects all liability for damage caused by non-observance of these instructions for use.

Putting the unit into operation
• Ensure that all components of the unit are included (see „Description of the unit").
• Place the unit on a flat, dry and waterproof surface (6).
• Place the unit on a raised position, e.g. a table, chair or nightstand (7). Pay attention that the mist emitted is not directed towards electrical sockets, walls and other objects (19) (20).
• Fill a commercial 0.5 Liter plastic bottle, using exclusively distilled water or clean, cold drinking water (non-carbonated water) (13). Do not use carbonated water. To avoid possible calcification, the use of distilled water is recommended.
• Push bottle base into the plastic bottle opening until it stops (14).
• Fold out the supporting feet of the unit and open the nozzle until it latches (15).
• Push the plastic bottle with inserted bottle base into the unit's upper part (16). Do not compress the plastic bottle (10).
• Remove the plastic cover of the adapter and insert the country-specific plug (11) (12).
• Connect the adapter to the unit and the electrical socket and switch on the unit using the rotary switch (17) (18).
• Operate the unit only when fully assembled and completely operational.

Switching the unit on and off (18)
• To switch the unit on, turn the rotary switch to the right.
• As soon as there is water in the unit, the LCD in the unit lights up blue.
• Using the rotary switch, the amount of mist can be regulated from MIN to MAX.
• If there is no water in the unit, the LCD in the unit lights up red.

Clean and service the unit

⚠ CAUTION

• Before each cleaning, switch off the unit and unplug the adapter (21) (22).
• Clean the water bottle, bottle base, unit upper part with nozzle and membrane once a week (23) – (25). Remove calcification and residual dirt using a decalcification agent (CalcOff). Unit components are not suitable for the dishwasher. Use the provided cleaning brush for cleaning the membrane (26).
• The shiny outer surfaces of the unit can be easily polished with the provided travel bag.

⚠ CAUTION

• Never submerge the unit and adapter in water (27)!
• During cleaning, no water may flow into the air vent (see „Description of the unit").

Storing and transporting the unit
Clean and dry the unit (see „Cleaning and servicing the unit"). Store the unit with its accessories, preferably in the original packaging or in the provided travel bag.

Technical data

Mains voltage	AC 100-240 V / 50-60 Hz
Power consumption	15 W
Humidity output	up to 100 g/h
Suitable for rooms	up to 20 m² / 50 m³
Maximum bottle size	0.5 litre PET-bottle (not included)
Dimensions LxWxH	110 x 65 x 80 mm
Weight (empty)	0.3 kg
Operating noise level	< 25dB (A)
Accessories	None
Optional	CalcOff

Subject to technical change.

de Gebrauchsanweisung

Sicherheitshinweise
• Vor Benutzung des Geräts diese Gebrauchsanweisung lesen und an einem sicheren Ort aufbewahren.

⚠ WARNUNG

• Das Gerät nur gemäss der bestimmungsgemässen Verwendung und innerhalb der spezifizierten technischen Daten verwenden. Ein nicht bestimmungsgemässer Gebrauch kann Gesundheit und Leben gefährden.
• Personen, die mit der Gebrauchsanweisung nicht vertraut sind, sowie Kinder und Personen unter Medikamenten-, Alkohol- oder Drogeneinfluss, dürfen das Gerät nicht bedienen. Kinder immer beaufsichtigen, wenn sie sich in der Umgebung des Geräts aufhalten (1).
• Um das Gerät zu betreiben ausschliesslich das original mitgelieferte Steckernetzteil verwenden. Das mitgelieferte Steckernetzteil darf nicht für andere Geräte benutzt werden.
• Das Gerät nicht in Betrieb nehmen, wenn Kabel oder Stecker beschädigt sind (2), nach Fehlfunktion, wenn es heruntergefallen ist oder auf eine andere Art beschädigt wurde (3).

⚠ VORSICHT

• Reparaturen an Elektrogeräten dürfen nur von Fachkräften durchgeführt werden (4). Ein defektes Netzkabel darf nur von einer Fachkraft repariert/gewechselt werden.
• Um Schäden durch den austretenden Wassernebel zu vermeiden, darf das Gerät nicht auf den Boden gestellt werden (5).
• Das Gerät so platzieren, dass es nicht umgestossen werden kann (6), (8).
• Bei Nichtgebrauch Steckernetzteil ausstecken.
• Das Gerät nur in komplett zusammengebautem und einwandfreiem Zustand in Betrieb nehmen.
• Ausschliesslich PET-Flaschen bis max. 0.5 Liter verwenden. Gefahr der Überfüllung bei grösseren Flaschen.

⚠ VORSICHT

• Die Membrane während des Betriebes nicht berühren.
• Das Steckernetzteil nicht mit feuchten Händen ein-/ausstecken.
• Niemals das Steckernetzteil am Kabel aus der Steckdose ziehen.
• Das Gerät nicht in den Regen stellen.
• Das Gerät nicht in Räumen mit relativer Luftfeuchtigkeit > 70 % verwenden.
• Lufteintritt und Luftaustritt des Geräts unbedingt freihalten. Keine Gegenstände darauf platzieren (9).
• Gerät mit Elektrik und Ventilator nie in Wasser oder andere Flüssigkeiten tauchen bzw. mit Wasser oder anderen Flüssigkeiten abspülen (siehe „Gerät reinigen und warten") (27).
• Wasserzusätze (z. B. ätherische Öle, Duftstoffe, Wasserreinhaltemittel) nicht verwenden. Das Material ist nicht für den Gebrauch von Zusätzen geeignet.
• Wichtiger Hinweis: Weder Menschen noch Tiere können die erzeugten Frequenzen wahrnehmen.
• Für Schäden, die durch Nichtbeachten dieser Gebrauchsanweisung entstehen, lehnt der Hersteller jegliche Haftung ab.

Gerät in Betrieb nehmen
• Prüfen ob alle Teile des Geräts vorhanden sind („siehe Beschreibung des Geräts").
• Das Gerät auf eine ebene, trockene und wasserfeste Fläche stellen (6).
• Das Gerät auf einer erhöten Position z.B. einem Tisch, Stuhl oder Nachttisch aufstellen (7). Darauf achten, dass der austretende Nebel nicht gegen Steckdosen, Wände und andere Gegenstände gerichtet wird (19), (20).
• Eine handelsübliche 0.5 Liter PET-Flasche befüllen und dabei ausschliesslich destilliertes Wasser oder sauberes, kaltes Trinkwasser (stilles Wasser) verwenden (13). Kein kohlensäurehaltiges Wasser verwenden. Um mögliche Kalkablagerungen zu vermeiden, wird die Verwendung von destilliertem Wasser empfohlen.
• Flaschenadapter bis zum Anschlag in die PET-Flaschenöffnung drücken (14).
• Abstützfüsse des Gerätes ausklappen und Auslassdüse bis zum Einrasten öffnen (15).
• PET-Flasche mit aufgestecktem Flaschenadapter in das Geräteoberteil stecken (16). PET-Flasche nicht zusammendrücken (10).
• Die Plastikabdeckung des Steckernetzteils entfernen und den länderspezifischen Stecker einschieben (11),(12).
• Steckernetzteil am Gerät und an der Steckdose anschliessen und das Gerät mittels Drehknopf einschalten (17) (18).
• Das Gerät nur in komplett zusammengebautem und einwandfreiem Zustand in Betrieb nehmen.

Gerät ein-/ausschalten (18)
• Zum Einschalten Drehknopf nach rechts drehen.
• Sobald sich Wasser im Gerät befindet leuchtet die LED im Gerät blau.
• Mittels Drehknopf kann die Menge des Nebels von MIN bis MAX reguliert werden.
• Wenn sich kein Wasser im Gerät befindet leuchtet die LED im Gerät rot.

Gerät reinigen und warten

⚠ VORSICHT

• Vor jeder Reinigung Gerät ausschalten und Steckernetzteil ausstecken (21), (22).
• Wasserflasche, Flaschenadapter, Geräteoberteil mit Auslassdüse und Membrane einmal pro Woche reinigen (23) – (25). Kalk- und Schmutzrückstände mittels Entkalkungsmittel (CalcOff) entfernen. Geräteteile sind nicht für den Geschirrspüler geeignet. Zur Reinigung der Membrane den mitgelieferten Reinigungspinsel verwenden (26).
• Die glänzenden Aussenflächen des Geräts können einfach mit dem mitgelieferten Reisebeutel poliert werden.

⚠ VORSICHT

• Gerät und Steckernetzteil nie unter Wasser setzten (27)!
• Beim Reinigen darf kein Wasser in den Luftaustritt gelangen („siehe Beschreibung des Geräts").

Gerät lagern und transportieren
Gerät reinigen und trocknen (siehe „Gerät reinigen und warten"). Gerät mit Zubehör vorzugsweise in der Originalverpackung oder im mitgelieferten Reisebeutel aufbewahren.

Technische Informationen

Netzspannung	AC 100-240 V / 50-60 Hz
Leistungsaufnahme	15 W
Befeuchtungsleistung	bis zu 100 g/h
Geeignet für Raumgrössen	bis zu 20 m² / 50 m³
Maximale Flaschengrösse	0.5 Liter PET-Flasche (nicht enthalten)
Abmessungen LxBxH	110 x 65 x 80 mm
Leergewicht	0.3 kg
Betriebsgeräusch	< 25dB (A)
Zubehör	Keines
Optional	Entkalkungsmittel: CalcOff

Technische Änderungen vorbehalten.

fr Mode d'emploi

Consignes de sécurité
• Avant d'utiliser l'appareil, lire ce mode d'emploi et le conserver en un endroit sûr.

⚠ AVERTISSEMENT

• Utiliser l'appareil uniquement selon sa destination conforme et dans le cadre des caractéristiques techniques spécifiées. Une utilisation non conforme à la destination peut mettre la santé et la vie en danger.
• Les personnes non familières avec le mode d'emploi, ainsi que les enfants et les personnes sous l'influence de médicaments, de l'alcool ou de drogues, ne doivent pas manipuler l'appareil. Toujours surveiller les enfants lorsqu'ils se trouvent à proximité de l'appareil (1).
• Pour faire fonctionner l'appareil, utiliser exclusivement le bloc secteur livré d'origine. Le bloc secteur fourni ne peut pas être employé pour d'autres appareils.
• Ne pas mettre l'appareil en service si le câble ou la fiche sont endommagés (2), après un dysfonctionnement, si l'appareil est tombé ou a été endommagé d'une autre manière (3).

⚠ ATTENTION

• Les travaux de réparation d'appareils électriques peuvent uniquement être effectués par des spécialistes (4). Un cordon d'alimentation défectueux peut uniquement être réparé/remplacé par un spécialiste.
• Afin d'éviter des dommages dus au brouillard d'eau émis, l'appareil ne peut pas être mis sur le sol (5).
• Placer l'appareil de façon à ce qu'il ne puisse pas être renversé (6)(8).
• En cas de non-utilisation, tirer la fiche de la prise.
• Mettre l'appareil en service uniquement lorsqu'il est complètement assemblé et en état impeccable.
• Utiliser exclusivement des bouteilles PET de max. 0,5 litre. Danger de débordement en cas d'utilisation de bouteilles plus grandes

⚠ ATTENTION

• Ne pas toucher la membrane pendant le fonctionnement.
• Ne pas brancher ni débrancher la fiche avec des mains humides.
• Ne jamais tirer la fiche de la prise à l'aide du câble.
• Ne pas exposer l'appareil à la pluie.
• Ne pas utiliser l'appareil dans des locaux où l'humidité relative de l'air est > 70 %.
• Absolument maintenir libres l'entrée d'air et la sortie de l'air de l'appareil. Ne pas y placer d'objets (9).
• Ne jamais plonger les composants électriques et le ventilateur de l'appareil dans l'eau ni dans d'autres liquides, ni les rincer avec de l'eau ou d'autres liquides (voir „Nettoyer et entretenir l'appareil") (27).
• Ne pas utiliser d'additifs pour l'eau (p. ex. huiles essentielles, substances odorantes, produits d'épuration de l'eau). Le matériau ne convient pas pour l'utilisation d'additifs.
• Indication importante: ni les personnes ni les animaux ne peuvent percevoir les fréquences générées.
• Le fabricant décline toute responsabilité pour les dommages découlant du non-respect de ce mode d'emploi.

Mettre l'appareil en service
• Vérifier si tous les éléments de l'appareil sont présents (voir „Description de l'appareil").
• Installer l'appareil uniquement sur une surface plane, sèche et résistant à l'eau (6).
• Placer l'appareil en position surélevée, p. ex. sur une table, une chaise ou une table de chevet (7). Veiller à ce que le brouillard sortant ne soit pas dirigé vers des prises de courant, parois et autres objets (19) (20).
• Remplir d'eau une bouteille de 0,5 litre en PET du commerce et utiliser pour cela exclusivement de l'eau distillée ou de l'eau potable (eau plate) froide (13). Ne pas utiliser d'eau gazeuse. Afin d'éviter des dépôts de tartre éventuels, on recommande l'utilisation d'eau distillée.
• Presser l'adaptateur pour bouteille jusqu'à la butée dans l'ouverture de la bouteille en PET (14).
• Déployer les pieds d'appui de l'appareil et ouvrir la buse de sortie jusqu'à ce qu'elle se verrouille (15).
• Insérer la bouteille en PET avec l'adaptateur pour bouteille en place dans la partie supérieure de l'appareil (16). Ne pas écraser la bouteille en PET (10).
• Enlever le recouvrement en plastique du bloc secteur et insérer la fiche spécifique de pays (11) (12).
• Raccorder le bloc secteur à l'appareil et le brancher dans la prise de courant et enclencher l'appareil avec le bouton rotatif (17) (18).
• Mettre l'appareil en service uniquement lorsqu'il est complètement assemblé et en état impeccable.

Mettre l'appareil en service/hors service (18)
• Pour l'enclenchement, tourner le bouton rotatif vers la droite.
• Dès qu'il y a de l'eau dans l'appareil, la LED dans l'appareil s'allume en bleu.
• A l'aide du bouton rotatif, on peut régler le débit de brouillard de MIN à MAX.
• Dès qu'il n'y a plus d'eau dans l'appareil, la LED dans l'appareil s'allume en rouge.

Nettoyer et entretenir l'appareil

⚠ ATTENTION

• Avant tout nettoyage, mettre l'appareil hors service et débrancher le bloc secteur (21) (22).
• Nettoyer la bouteille d'eau, l'adaptateur pour bouteille, la partie supérieure de l'appareil avec la buse de sortie et la membrane une fois par semaine (23) – (25). Enlever les résidus de calcaire et de saleté à l'aide d'un détartrant (CalcOff). Les éléments de l'appareil ne conviennent pas pour le lave-vaisselle. Pour le nettoyage de la membrane, utiliser le pinceau de nettoyage fourni (26).
• Les surfaces extérieures brillantes de l'appareil peu vent être polies simplement avec le sac de voyage fourni.

⚠ ATTENTION

• Ne jamais plonger l'appareil ou le bloc secteur dans l'eau (27)!
• Lors du nettoyage, il ne peut pas parvenir d'eau dans la sortie d'air (voir „Description de l'appareil").

Ranger et transporter l'appareil
Nettoyer et sécher l'appareil (voir „Nettoyer et entretenir l'appareil") Ranger l'appareil et ses accessoires de préférence dans l'emballage d'origine ou dans le sac de voyage fourni.

Caractéristiques techniques

Tension de réseau	AC 100-240 V / 50-60 Hz
Puissance absorbée	15 W
Capacité d'humidification	jusqu'à 100 g/h
Convient pour locaux de taille	jusqu'à 20 m² / 50 m³
Taille maximale de bouteille	PET de 0,5 litre (non comprise)
Dimensions LxlxH	110 x 65 x 80 mm
Poids à vide	0.3 kg
Bruits de fonctionnement	< 25dB (A)
Accessoires	Aucun
En option	CalcOff

Sous réserves de modifications techniques.

it Istruzioni per l'uso

Istruzioni di sicurezza
• Prima di utilizzare l'apparecchio leggere le presenti istruzioni per l'uso e conservarle in un luogo sicuro.

⚠ AVVERTIMENTO

• Utilizzare l'apparecchio solo secondo l'impiego conforme all'uso previsto ed entro i dati tecnici specificati. Un impiego non conforme all'uso previsto è un rischio per la salute e può essere letale.
• Le persone che non hanno familiarità con le istruzioni per l'uso ed i bambini e le persone sotto l'effetto di medicinali, alcool o stupefacenti non devono usare l'apparecchio. I bambini devono essere sorvegliati quando sono nelle vicinanze dell'apparecchio (1).
• Per il funzionamento dell'apparecchio utilizzare solo l'alimentatore a spina originale in dotazione. L'alimentatore a spina in dotazione non deve essere utilizzato per altri apparecchi.
• Non mettere in funzione l'apparecchio se il cavo o la spina sono danneggiati (2), in seguito a disfunzioni, se l'apparecchio è caduto o è stato danneggiato in altro modo (3).

⚠ ATTENZIONE

• La riparazione di apparecchi elettrici deve essere eseguita solo da tecnici qualificati (4). Un cavo di rete danneggiato deve essere riparato/sostituito solo da un tecnico qualificato.
• Per evitare danni causati dalla fuoriuscita della nebbia d'acqua, l'apparecchio non deve essere collocato a terra (5).
• Collocare l'apparecchio in modo da non urtarlo (6) (8).
• Se non viene utilizzato, estrarre l'alimentatore a spina.
• Mettere in funzione l'apparecchio solo se è completamente e correttamente montato.
• Utilizzare solo bottiglie di PET da max. 0,5 litri. Pericolo di riempimento eccessivo con bottiglie più grandi.

⚠ ATTENZIONE

• Non toccare la membrana mentre l'apparecchio è in funzione.
• Non inserire/estrarre l'alimentatore a spina dalla presa con le mani umide.
• Non estrarre mai l'alimentatore a spina dalla presa tirando per il cavo.
• Non esporre l'apparecchio alla pioggia.
• Non utilizzare l'apparecchio in ambienti con umidità relativa dell'aria maggiore del 70 %.
• Non ostruire la presa d'aria e lo sfiato dell'apparecchio. Non collocare oggetti sull'apparecchio (9).
• Non immergere mai in acqua o in altri liquidi l'apparecchio contenente il sistema elettrico ed il ventilatore e non lavarlo con acqua o con altri liquidi (si veda „Pulizia e manutenzione dell'apparecchio") (27).
• Non utilizzare additivi dell'acqua (ad esempio oli essenziali, fragranze, sostanze purificatrici dell'acqua). Il materiale non è adatto per l'uso di additivi.
• Avvertenza importante: le frequenze generate non possono essere percepite né dalle persone né dagli animali.
• Il costruttore declina qualsiasi responsabilità per i danni dovuti alla mancata osservanza delle istruzioni per l'uso.

Messa in funzione dell'apparecchio
• Controllare che tutti i componenti dell'apparecchio siano presenti (si veda „Descrizione dell'apparecchio").
• Collocare l'apparecchio solo su una superficie piana, asciutta e resistente all'acqua (6).
• Collocare l'apparecchio in posizione rialzata, ad esempio su un tavolo, una sedia o un comodino (7). Verificare che la nebbia prodotta non sia diretta contro prese, pareti ed altri oggetti (19) (20).
• Riempire una normale bottiglia di PET da 0,5 litri con acqua distillata o potabile pulita e fredda (acqua non gassata) (13). Non utilizzare acqua contenente acido carbonico. Per evitare incrostazioni calcaree si raccomanda di utilizzare acqua distillata.
• Spingere completamente l'adattatore a flangia nel collo della bottiglia di PET (14).
• Aprire i piedini dell'apparecchio ed aprire l'ugello di scarico fino all'innesto (15).
• Inserire l'adattatore a flangia applicato nella bottiglia di PET nella parte superiore dell'apparecchio (16). Non comprimere la bottiglia di PET (10).
• Togliere la copertura di plastica dell'alimentatore a spina ed inserire la spina adatta alla presa disponibile (11) (12).
• Collegare l'alimentatore a spina all'apparecchio ed alla presa ed accendere l'apparecchio con la manopola (17) (18).
• Mettere in funzione l'apparecchio solo se è completamente e correttamente montato.

Accensione/spegnimento dell'apparecchio (18)
• Per accendere, ruotare la manopola in senso orario.
• Se nell'apparecchio si trova acqua, il LED dell'apparecchio si accende in blu.
• Con la manopola si può regolare la quantità di nebbia da MIN a MAX.
• Se nell'apparecchio non si trova acqua, il LED dell'apparecchio si accende in rosso.

Pulizia e manutenzione dell'apparecchio

⚠ ATTENZIONE

• Prima della pulizia, spegnere l'apparecchio ed estrarre l'alimentatore a spina (21) (22).
• Pulire la bottiglia dell'acqua, l'adattatore a flangia, la parte superiore dell'apparecchio con ugello di scarico e la membrana una volta alla settimana (23) – (25). Rimuovere il calcare e le incrostazioni di sporco mediante una sostanza de calcificante (CalcOff). Le parti dell'apparecchio non sono adatte per il lavaggio in lavastoviglie. Per pulire la membrana utilizzare il pennello in dotazione (26).
• Le superfici esterne lucide dell'apparecchio possono essere lucidate semplicemente con il sacchetto da viaggio in dotazione.

⚠ ATTENZIONE

• Non immergere l'apparecchio e l'alimentatore a spina in acqua (27)!
• Durante la pulizia nello scarico dell'aria non deve penetrare acqua (si veda „Descrizione dell'apparecchio").

Immagazzinamento e trasporto dell'apparecchio
Pulire ed asciugare l'apparecchio (si veda „Pulizia e manutenzione dell'apparecchio"). Se possibile, conservare l'apparecchio e gli accessori nell'imballaggio originale o nel sacchetto da viaggio in dotazione.

Dati tecnici

Tensione di rete	AC 100-240 V / 50-60 Hz
Potenza assorbita	15 W
Intensità di umidificazione	fino a 100 g/h
Adatto per ambienti	fino a 20 m² / 50 m³
Capacità massima della bottiglia	PET da 0,5 litri (non in dotazione)
Dimensioni LxPxH	110 x 65 x 80 mm
Peso vuoto	0.3 kg
Rumorosità in funzione	< 25dB (A)
Accessori	Nessuno
Opzionale	CalcOff

Con riserva di modifiche tecniche.

es Instrucciones de uso

Instrucciones de seguridad
• Leer estas instrucciones de uso antes de utilizar el aparato y guardarlas en un lugar seguro.

⚠ ADVERTENCIA

• Utilizar el aparato solamente de acuerdo con su correcta utilización y dentro de los datos técnicos especificados. Un uso no adecuado puede poner en peligro la salud y la vida.
• No deben utilizar el aparato las personas que no estén familiarizadas con las instrucciones de uso, así como los niños ni las personas que estén bajo los efectos de medicamentos, alcohol o drogas. Supervisar siempre a los niños mientras permanezcan cerca del aparato (1).
• Para manejar el aparato utilice exclusivamente el conector de la fuente de alimentación originalmente suministrado. El conector de la fuente de alimentación suministrado no puede utilizarse con otro aparato.
• No poner el aparato en funcionamiento si el cable o el enchufe están dañados (2), después de un mal funcionamiento, si se encuentra caído o presenta otro tipo de daño (3).

⚠ PRECAUCIÓN

• Las reparaciones de los aparatos electrónicos únicamente las debe realizar personal especializado (4). Un cable de red defectuoso únicamente debería ser reparado/sustituido por un experto.
• Para evitar posibles daños causados por el agua nebulizada, no puede colocarse el aparato sobre el suelo (5).
• Colocar el aparato de manera que no se pueda tropezar con el cable (6) (8).
• Desenchufar el conector de la fuente de alimentación cuando no esté utilizándose.
• Poner en marcha el aparato solamente si está completamente montado y en perfecto estado.
• Utilizar exclusivamente botellas de PET de hasta máx. 0,5 litros. Peligro de llenado excesivo en caso de botellas más grandes.

⚠ PRECAUCIÓN

• No tocar la membrana durante el funcionamiento.
• No enchufar/desenchufar el conector de la fuente de alimentación con las manos mojadas.
• No tirar nunca del cable de la toma de corriente para desconectarlo de la toma principal.
• No exponer el aparato a la lluvia. No utilizar el aparato en habitaciones con una humedad relativa del aire de > 70 %.
• Es indispensable dejar libres la entrada y la salida de aire del aparato. No coloca ningún objeto encima del aparato (9).
• No sumergir nunca en agua u otros líquidos el equipo con el sistema eléctrico y el ventilador ni limpiar con agua u otros líquidos (véase „Limpiar y revisar el aparato") (27).
• No utilizar aditivos para el agua (p. ej. aceites esenciales, fragancias, productos para el tratamiento del agua. El material no es adecuado para el uso de aditivos.
• Información importante: Ni hombres ni animales podrían notar las frecuencias generadas.
• El fabricante declina cualquier tipo de responsabilidad por los daños producidos por no respetar estas instrucciones de uso.

Poner en marcha el aparato
• Compruebe si están todas las piezas del aparato (véase „Descripción del aparato").
• Colocar el aparato sobre una superficie plana, seca y a prueba de agua (6).
• Colocar el aparato en una posición elevada como p. ej. una mesa, silla o mesita de noche (7). Tenga en cuenta, que el agua nebulizada formada no se encuentre orientada hacia las tomas de enchufe, paredes u otros objetos (19) (20).
• Rellene una botella normal de PET de 0,5 litros, utilizando para ello únicamente agua destilada o agua potable limpia y fría (sin gas) (13). No utilizar agua con gas. Para evitar posibles depósitos de cal, se recomienda el uso de agua destilada.
• Presionar el adaptador de botella hasta que encaje en la apertura de la botella PET (14).
• Despliegue los pies de apoyo del aparato y abra la tobera de escape hasta que encaje (15).
• Colocar la botella PET con el adaptador de botella encajado en la parte superior del aparato (16). No comprima la botella PET (10).
• Retire la cubierta de plástico del conector de la fuente de alimentación e introduzca el conector específico del país (11) (12).
• Conecte el enchufe de la fuente de alimentación en el aparato y a la toma de corriente y ponga en marcha el aparato por medio del botón giratorio (17) (18).
• Poner en marcha el aparato solamente si está completamente montado y en perfecto estado.

Conectar/desconectar el aparato (18)
• Gire el botón giratorio hacia la derecha para conectarlo.
• Tan pronto se encuentre agua en el aparato se ilumina el LED azul en el aparato.
• Mediante el botón giratorio podrá regularse de MÍN. a MÁX. la cantidad de nebulización.
• El LED se ilumina en rojo cuando no hay agua en el aparato.

Limpiar y revisar el aparato

⚠ PRECAUCIÓN

• Apague el aparato y desconecte el enchufe de la fuente de alimentación antes de cada limpieza (21) (22).
• Limpiar una vez por semana la botella de agua, adaptador de botella, parte superior del aparato con tobera de escape y membrana (23) – (25). Elimine los restos de cal y suciedad mediante un producto descalcificador (CalcOff). Utilice el pincel de limpieza suministrado para limpiar la membrana (26).
• Las superficies exteriores brillantes del aparato pueden pulirse sencillamente con la bolsa de viaje suministrada.

⚠ PRECAUCIÓN

• ¡No poner nunca el aparato y el conector de la fuente de alimentación bajo el agua (27)!
• A la hora de limpiar el aparato no puede entrar nada de agua dentro de la salida de aire (véase „Descripción del aparato").

Guardar y transportar el aparato
Limpiar y secar el aparato (véase „Limpiar y revisar el aparato"). Guarde el aparato con sus accesorios preferentemente en el embalaje original o en la bolsa de viaje suministrada.

Datos técnicos

Tensión de la red	AC 100-240 V / 50-60 Hz
Consumo de energía	15 W
Capacidad de humidificación	hasta 100 g/h
Adecuado para habitaciones	hasta 20 m² / 50 m³
Tamaño máx. de botella	PET de 0,5 litros (no se incluye)
Dimensiones LxANxAL	110 x 65 x 80 mm
Peso (vacío)	0.3 kg
Ruido de funcionamiento	< 25dB (A)
Accesorios	Ninguno
Opcional	CalcOff

Reservado el derecho de efectuar modificaciones técnicas.

cn 使用说明书

安全条款
• 使用本机器前请完全阅读本说明书，并妥善保管。

⚠ 警告

• 机器只允许在规定用途和技术数据内使用，不正当的使用可能会危及健康或生命。
• 不熟悉说明书的人员以及儿童和受药物、酒精或毒品影响的人员不能操作本机器。应一直监护好机器边上的小孩（1）。
• 仅限使用原厂电源适配器，配套的电源适配器不适合其它电器。
• 如果电源线或插头损坏了（2），不要使用机器。查看一下故障原因，是否跌落或其它方式损坏了机器（3）。

⚠ 警告

• 仅可由专业人员进行电器维修（4），包括电源线的维护和更换。
• 本电器不能放在地板上（5），为了避免产生的水雾对地板的影响。
• 把机器放置在不会被打翻的地方（6）（8）。
• 不用的时候要拔下电源插头。
• 只有全部装配好后并且完全可以运行时才使用本机器。
• 仅可用于最大容积为0.5升的塑料瓶。如使用更大的瓶子，会因装载过量而产生危险。

⚠ 警告

• 机器工作时不能接触振荡片。
• 切勿用湿手拔下或插上电源插头。
• 切勿用手抓住电源线拔下或插上电源插头。
• 机器不可淋雨。
• 不要将机器放在潮湿（相对湿度大于70%）的房间里使用。
• 机器的进风口和出风口要保持通畅，不要将其它物品放在上面（9）。
• 切勿将电气系统和风扇部件浸入水中或其它液体中，或用水或其它液体来冲洗机器。（参考"清洗和维护"章节内容）（27）。
• 请勿在水中加入任何添加剂（如精油、香料、水溶性物质），机器材料不适合使用添加剂。
• 备注：人类、动物都听不到高频振动的声音。
• 不按说明书规定操作而产生的受损，制造商不承担任何责任。

机器运行
• 确定机器所有部件都到位（参考"机器部件描述"）。
• 把机器放置在平坦、干燥和防水表面的地方（6）。
• 把机器放在一个高的位置，如桌子、椅子或者台子上面（7）。注意雾气出口不要直接对着电器插座、墙壁和其他东西（19）（20）。
• 灌注容量为0.5升的塑料瓶，务必使用蒸馏水或干净、冷却的饮用水（非碳酸水）(13)。为了避免产生白　粉（水垢），推荐使用纯净水或蒸馏水。
• 将瓶子连接器压入塑料瓶口直到停止（14）。
• 打开撑脚，打开出气喷嘴直到锁住（15）。
• 将插有瓶子连接器的塑料瓶压入机器的上端部份（16），不要压塑料瓶（10）。
• 将插头上的塑料套拿走，然后插入符合国家规定的匹配的插座（11）（12）。
• 将机器连接电源，并将转开关打开（17）（18）。
• 只有全部装配好后并且完全可以运行时才使用本机器。

开机和关机（18）
• 旋转开关向右转，开机。
• 当机器有水后，LCD显示灯就会亮蓝灯。
• 调节旋转开关，雾气量可以从最小到最大之间调节。
• 如果机器没有水了，LCD显示灯就会亮红灯。

清洗和维护

⚠ 警告

• 每一次清洗前，一定要关机并拔掉电源插头（21）（22）。
• 每周一次清洗水瓶、瓶子连接器、机器上端带有出气喷嘴的部份、振荡片（23）-（25）。机器部件不适合使用清洗剂。使用脱钙剂 (CalcOff) 清除钙化物和残余灰尘。用布清洁机器的蓄水池，用机器配置的刷子清洗振荡片（26）。
• 用随机配送的特制的便携袋可以很方便地将机器表面擦试光亮。

⚠ 警告

• 禁止将机器和电源插头部件浸入水中（27）！
• 清洗时，禁止将水流入出风口（参考"机器部件描述"）。

贮存和运输
清洗和干燥机器（参考"清洗和维护"章节内容），将机器连同配件一起贮存，最好使用原装包装箱或旅行袋。

技术数据

电压	AC 100-240 V / 50-60 Hz
能耗	15 W
最大加湿量	100 g/h
适合房间最大面积	20 m² / 50 m³
最大水瓶容量	0.5 litre PET-塑料瓶 (不配置)
尺寸	110 x 65 x 80 mm
重量 (空重)	0.3 kg
噪音	< 25dB (A)
耗材	无
选项	CalcOff 除垢产品

以技术更改内容为准。

ru Инструкция по эксплуатации

Указания по безопасности
• Перед использованием устройства прочитать инструкцию по эксплуатации, хранить ее в надежном месте.

⚠ ПРЕДУПРЕЖДЕНИЕ

• Использовать устройство только согласно назначению и в соответствии с техническими данными из спецификации. Применение не по назначению может привести к опасности для здоровья и жизни.
• Лица, которые не знакомы с инструкцией по эксплуатации, а также дети и лица, пребывающие под влиянием лекарств, алкоголя или наркотиков, не должны включать устройство. Всегда следить за детьми, если они находятся вблизи устройства (1).
• Для эксплуатации устройства использовать только оригинальный блок питания со штепсельной вилкой из комплекта поставки. Блок питания со штепсельной вилкой из комплекта поставки нельзя использовать для других устройств.
• Не включать устройство, если кабель или штепсельная вилка повреждены (2) вследствие падения или повреждения иным образом (3).

⚠ ОСТОРОЖНО

• Ремонт электроприборов должны производить только специалисты (4). Ремонт/замену неисправного сетевого кабеля должен производить только специалист.
• Во избежание травмы вследствие выхода водяного тумана устройство нельзя ставить на пол (5).
• Располагать устройство устойчиво, чтобы оно не могло опрокинуться (6) (8).
• Если устройство не используется, необходимо вынуть блок питания со штепсельной вилкой из розетки.
• Включать устройство только в полностью собранном и безупречном состоянии.
• Использовать исключительно ПЭТ-бутылки на макс. 0,5 л. Опасность перелива при больших бутылках.

⚠ ОСТОРОЖНО

• Не прикасаться к мембране во время работы устройства.
• Не вставлять блок питания со штепсельной вилкой, находящийся в розетке, и не вынимать его из розетки влажными руками.
• При извлечении блока питания со штепсельной вилкой из розетки никогда не тянуть за кабель.
• Устройство не должно находиться под дождем.
• Не использовать устройство в помещениях с относительной влажностью воздуха > 70 %.
• Отверстия для входа и выхода воздуха на устройстве обязательно должны быть свободными. Не располагать на нем какие-либо предметы (9).
• Никогда не окунать устройство с электрическими деталями в воду или другую жидкость и не ополаскивать его водой или другой жидкостью (см. „Чистка устройства и уход за ним") (27).
• Не использовать добавки к воде (напр., эфирные масла, ароматизирующие вещества, очистители). Материал не подходит для использования добавок.
• Важное указание: Ни люди, ни животные не могут воспринимать генерируемые частоты.
• За ущерб, который возникает вследствие несоблюдения указаний этой инструкции по эксплуатации, изготовитель никакой ответственности не несет.

Включение устройства
• Проверить наличие всех частей устройства („см. Описание устройства").
• Ставить устройство только на плоскую сухую и водостойкую поверхность (6).
• Устанавливать устройство на высоком месте, например, на столе, стуле или ночном столике (7). Следить за тем, чтобы выходящий туман не был направлен в сторону розеток, стен или других предметов (19) (20).
• Залить обычную ПЭТ-бутылку на 0,5 л и при этом использовать исключительно дистиллированную воду или чистую, холодную питьевую воду (спокойную воду) (13). Не использовать воду с содержанием углекислоты. Для предотвращения отложения извести рекомендуется использование дистиллированной воды.
• Вставить переходник до упора в отверстие ПЭТ-бутылки (14).
• Развести ножки устройства и открыть форсунку до щелчка (15).
• Вставить ПЭТ-бутылку с надетым переходником в верхнюю часть устройства (16). ПЭТ-бутылку не сдавливать (10).
• Снять пластиковую крышку блока питания со штепсельной вилкой, при необходимости вставить в подходящую штепсельную вилку (11) (12).
• Подключить блок питания к устройству и к розетке и включить устройство поворотной кнопкой (17) (18).
• Включать устройство только в полностью собранном и безупречном состоянии.

Включение и выключение устройства (18)
• Для включения повернуть поворотную кнопку направо.
• Если в устройстве есть вода, светодиод на устройстве загорается синим.
• С помощью поворотной кнопки объем тумана может регулироваться от MIN до MAX.
• Если в устройстве нет воды, светодиод на устройстве загорается красным.

Чистка устройства и уход за ним

⚠ ОСТОРОЖНО

• Перед каждой чисткой прибор следует выключать, а блок питания вынимать из розетки (21) (22).
• Бутылку для воды, переходник, верхнюю часть устройства с форсункой и мембрану чистить раз в неделю (23) – (25). Известковый и грязевой осадок удалять с помощью водоумягчающего средства (CalcOff). Части устройства нельзя мыть в посудомоечной машине. Для чистки мембраны использовать щеточку из комплекта поставки (26).
• Блестящая наружная поверхность устройства может быть легко отполирована вместе с сумкой из комплекта поставки.

⚠ ОСТОРОЖНО

• Никогда не погружать устройство и блок питания в воду (27)!
• Во время чистки вода не должна попадать в отверстие для выхода воздуха (см. „Описание устройства").

Хранение и транспортировка устройства
Чистка и сушка устройства (см. „Чистка устройства и уход за ним"). Прибор и принадлежности предпочтительно хранить в оригинальной упаковке или в сумке из комплекта поставки.

Технические данные

Напряжение	100-240 В/50-60 Гц
Потребляемая мощность	15 Вт
Производительность до	100 г/ч
Для помещений до	20 м²/50 м³
Максимальная емкость для воды	пластиковая бутылка до 0,5 л. (не в комплекте)
Габариты	110 x 65 x 80 мм
Масса без воды	0,3 кг
Уровень шума	менее 25 дБА
Обязательные аксессуары	Нет
Опционные аксессуары	Очиститель накипи

Мы оставляем за собой право на внесение технических изменений.

sk Návod na používanie

Bezpečnostné pokyny
- Pred použitím prístroja si prečítajte tento návod na používanie a uschovávajte ho na bezpečnom mieste.

⚠ VAROVANIE
- Prístroj používajte iba v súlade s jeho určením a v rámci rozsahov špecifikovaných v technických údajoch. Použitie v rozpore s určením môže ohroziť zdravie a život.
- Osoby, ktoré nie sú oboznámené s návodom na používanie a taktiež ani deti a osoby pod vplyvom liekov, alkoholu alebo drog nesmú prístroj obsluhovať. Pri pobyte detí v blízkosti prístroja ich preto majte stále pod dohľadom (1).
- Na prevádzku prístroja používajte výhradne originálnu sieťovú vidlicu, ktorá je súčasťou dodávky. Dodaná sieťová vidlica nesmie byť používaná pre iné prístroje.
- Prístroj neuvádzajte do prevádzky, pokiaľ je poškodený kábel alebo konektor (2), po zlyhaní funkcie alebo pokiaľ došlo k pádu alebo k inému druhu poškodenia (3).

⚠ POZOR
- Opravy elektrických prístrojov smú vykonávať jedine kvalifikovaní elektromechanici (4). Chybný sieťový kábel smie opraviť alebo vymeniť jedine kvalifikovaný elektromechanik.
- Aby sa vylúčilo poškodenie vychádzajúcou vodnou hmlou, nesmie sa prístroj klásť na podlahu (5).
- Prístroj umiestnite tak, aby ho nebolo možné prevrhnúť (6), (8).
- Pokiaľ sa prístroj nepoužíva, vytiahnite sieťovú vidlicu zo zásuvky.
- Prístroj uvádzajte do prevádzky jedine v kompletne poskladanom a vynikajúcom stave.
- Používajte výhradne PET fľaše s obsahom max. 0,5 litra. V prípade väčších fliaš hrozí nebezpečenstvo preplnenia.

⚠ POZOR
- Počas prevádzky sa nedotýkajte membrány.
- Sieťovú vidlicu nezasúvajte ani nevyťahujte vlhkými rukami.
- Sieťovú vidlicu nikdy nevyťahujte zo zásuvky za kábel.
- Prístroj nevystavujte účinkom dažďa.
- Prístroj nepoužívajte v miestnostiach s relatívnou vlhkosťou > 70 %.
- Vstup a výstup vzduchu z prístroja bezpodmienečne udržiavajte voľný. Neukladajte na neho žiadne predmety (9).
- Prístroj s elektrickým zariadením a ventilátorom nikdy neponárajte do vody alebo iných tekutín popr. neoplachujte vodou alebo inými tekutinami (viď „Čistenie a údržba prístroja") (27).
- Nepoužívajte prísady do vody (napr. éterické oleje, aromatické látky, prostriedky na udržovanie čistoty vody). Materiál (prístroja) nie je vhodný pre použitie prísad.
- Dôležitá informácia: Osoby ani zvieratá nemôžu vytvárané kmitočty vnímať.
- Za škody, ktoré vzniknú v dôsledku nedodržania tohto návodu na používanie nepreberá výrobca žiadne ručenie.

Uvede nie prístroja do prevádzky
- Skontrolujte, či máte k dispozícii všetky časti prístroja (viď „Popis prístroja").
- Prístroj postavte jedine na rovnú, suchú plochu odolávajúcu vode (6).
- Prístroj umiestnite na vyvýšené miesto napr. na stôl, stoličku alebo nočný stolík (7). Dbajte na to, aby vychádzajúca hmla nebola smerovaná proti zásuvkám, stenám a iným predmetom (19), (20).
- Naplňte bežne dostupnú 0,5-litrovú PET fľašu a pritom použite výlučne destilovanú vodu alebo vodu čistú, studenú pitnú vodu (mäkkú vodu) (13). Nepoužívajte vodu obsahujúcu kysličník uhličitý (sýtená, perlivá voda). Aby sa zabránilo vytváraniu vápenatých usadenín, odporúča sa použitie destilovanej vody.
- Adaptér na fľašu zatlačte do hrdla PET fľaše až na doraz (14).
- Vyklopte operné pätky prístroja a výstupné trysky otvorte až pokiaľ nezaklapnú (15).
- PET fľašu s nasadeným adaptérom na fľašu zasuňte do hornej časti prístroja (16). PET fľašu nestláčajte (10).
- Odstráňte plastový kryt sieťovej vidlice a nasuňte vidlicu špecifickú pre daný štát (11), (12).
- Pripojte sieťovú vidlicu prístroja ku zásuvke a zapnite prístroj pomocou ovládače (17), (18).
- Prístroj uvádzajte do prevádzky jedine v kompletne poskladanom a vynikajúcom stave.

Zapnutie a vypnutie prístroja (18)
- Zapnutie vykonajte otočením ovládača smerom doprava.
- Pokiaľ je v prístroji voda, svieti LED kontrolka modrou farbou.
- Otáčaním ovládača je možné regulovať množstvo hmly od hodnoty MIN po hodnotu MAX.
- Pokiaľ v prístroji nie je žiadna voda, svieti LED kontrolka červenou farbou.

Čistenie a údržba prístroja

⚠ POZOR
- Pred každým čistením prístroj vypnite a vytiahnite sieťovú vidlicu zo zásuvky (21), (22).
- Fľašu s vodou, adaptér na fľašu, hornú časť prístroja s výstupnou tryskou a membránu čistite raz za týždeň (23)–(25). Zvyšky vodného kameňa a nečistôt odstráňte pomocou odvápňovacieho prostriedku (CalcOff). Súčasti prístroja nie sú určené na umývanie v umývačke riadu. Na čistenie membrány použite dodaný čistiaci štetec (26).
- Lesklé vonkajšie plochy prístroja môžu byť jednoducho vyleštené dodaným cestovným vreckom.

⚠ POZOR
- Prístroj ani sieťovú vidlicu nevystavujte pôsobeniu vody (27)!
- Počas čistenia sa nesmie žiadna voda dostať do výstupu vzduchu (viď „Popis prístroja").

Uskladnenie a preprava prístroja
Prístroj vyčistite a osušte (viď „Čistenie a údržba prístroja"). Prístroj s príslušenstvom uschovávajte najlepšie v originálnom obale alebo v dodanom cestovnom vaku.

Technické údaje

Sieťové napätie	100-240 V~/50-60 Hz
Príkon	15 W
Zvlhčovací výkon	až 100 g/h
Vhodný pre veľkosti miestností	až 20 m²/50 m³
Max. veľkosť fľaše (nie je súčasťou balenia)	PET fľaša 0,5 l
Rozmery DxŠxV	110 x 65 x 80 mm
Prázdna hmotnosť	0,3 kg
Prevádzková hlučnosť	< 25 dB (A)
Príslušenstvo	Žiadne
Voliteľné	CalcOff

Technické zmeny vyhradené.

hr Upute za uporabu

Sigurnosne napomene
- Prije uporabe ovog uređaja pročitajte ove Upute za uporabu i pohranite ih na sigurnom mjestu.

⚠ UPOZORENJE
- Upotrebljavajte ovaj uređaj samo u skladu s propisnom namjenom i unutar specificiranih tehničkih podataka. Nepropisna uporaba može ugroziti zdravlje i život.
- Osobe, koje nisu upoznate s ovim Uputama za uporabu, kao i djeca i osobe pod utjecajem lijekova, alkohola ili droga, ne smiju opsluživati ovaj uređaj. Djecu valja uvijek držati pod nadzorom kada se zadržavaju u blizini ovog uređaja (1).
- Za pogon ovog uređaja upotrebljavajte isključivo originalni mrežni dio utikača isporučen zajedno s ovim uređajem. Mrežni dio utikača isporučen zajedno s ovim uređajem ne smije se upotrebljavati za druge uređaje.
- Ovaj uređaj ne puštajte u rad ako su kabel ili utikač oštećeni (2), nakon neispravnog funkcioniranja uređaja ili nakon pada uređaja ili njegovog oštećenja na neki drugi način (3).

⚠ OPREZ
- Popravke električnih uređaja smije izvoditi samo stručno osoblje (4). Neispravan mrežni kabel smije popraviti/zamijeniti samo stručno osoblje.
- Kako biste izbjegli oštećenja uslijed vodene izmaglice koja izlazi, ovaj uređaj ne smije se staviti na pod (5).
- Smjestite ovaj uređaj tako da se ne može prevrnuti (6), (8).
- U slučaju neuporabe izvucite mrežni dio utikača.
- Ovaj uređaj puštajte u rad samo u kompletno sastavljenom i besprijekornom stanju.
- Upotrebljavajte isključivo PET boce maks. zapremine do 0,5 litara. Dije nost od prepunjanja u slučaju većih boca.

⚠ OPREZ
- Ne dodirujte membranu tijekom rada.
- Mrežni dio utikača ne uvlačite/izvlačite vlažnim rukama.
- Nikada ne povlačite mrežni dio utikača za kabel iz utičnice.
- Ne postavljajte ovaj uređaj na kiši.
- Ne upotrebljavajte ovaj uređaj u prostorijama u kojima je relativna vlažnost zraka > 70 %
- Obvezno držite slobodnima ulaz i izlaz zraka u i iz uređaja. Na ovaj uređaj ne postavljajte nikakve druge predmete (9).
- Ovaj uređaj s elektrikom i ventilatorom nikada ne uranjajte u vodu ili druge tekućine odnosno ne ispirite ga vodom ili drugim tekućinama (vidi „Čišćenje i održavanje uređaja") (27).
- Ne koristite dodatke vodi (npr. eterična ulja, mirisne tvari, sredstva za čišćenje vode). Ovaj materijal nije prikladan za uporabu dodataka.
- Važna napomena: Ni ljudi ni životinje ne mogu opažati generirane frekvencije.
- Za oštećenja koja nastanu uslijed nepoštivanja ovih Uputa za rad proizvođač odbija preuzeti bilo kakvu odgovornost.

Puštanje uređaja u rad
- Provjerite jesu li prisutni svi dijelovi uređaja (vidi „Opis uređaja").
- Ovaj uređaj postavljajte samo na ravnu, suhu površinu (6).
- Postavite ovaj uređaj na povišenom položaju, npr. na stolu, stolici ili noćnom ormariću (7). Pazite na to da izmaglica koja izlazi ne bude usmjerena prema utičnicama, zidovima i drugim predmetima (19), (20).
- Napunite standardnu PET bocu od 0,5 litara vodom, pri čemu koristite isključivo destiliranu vodu ili čistu, hladnu vodu za piće (običnu vodu) (13). Ne upotrebljavajte gaziranu vodu. Za izbjegavanje mogućih naslaga kamenca preporučuje se uporaba destilirane vode.
- Pritisnite adapter boce do graničnika u otvor PET boce (14).
- Otklopite potporne nožice uređaja pa otvorite mlaznicu za ispuštanje sve dok se ne uglavi (15).
- PET bocu s natakn utim adapterom boce ugurajte u gornji dio uređaja (16). Ne stiskajte PET bocu (10).
- Uklonite plastični pokrov mrežnog dijela utikača pa ugurajte utikač specifičan za svaku državu (11), (12).
- Priključite mrežni dio utikača na uređaj i na utičnicu pa uključite ovaj uređaj okretnim gumbom (17), (18).
- Ovaj uređaj puštajte u rad samo u kompletno sastavljenom i besprijekornom stanju.

Uključivanje/isključivanje uređaja (18)
- Za uključivanje okrenite okretni gumb udesno.
- Čim se voda nađe u uređaju, zasvijetlit će LED dioda u uređaju plavom bojom.
- Okretnim gumbom može se regulirati količina magle od MIN do MAX.
- Ako se u uređaju ne nalazi voda, zasvijetlit će LED dioda u uređaju crvenom bojom.

Čišćenje i održavanje uređaja

⚠ OPREZ
- Prije svakog čišćenja isključite uređaj i izvucite mrežni dio utikača (21), (22).
- Bocu za vodu, adapter boce, gornji dio uređaja s mlaznicom za ispuštanje i membranu čistite jedanput tjedno (23)–(25). Ostatke kamenca i prljavštine uklonite sredstvom za uklanjanje kamenca (CalcOff). Dije lovi uređaja nisu prikladni za perilicu posuđa. Za čišćenje membrane upotrebljavajte isporučeni kist za čišćenje (26).
- Sjajne vanjske površine uređaja mogu se jednostavno polirati isporučenom putnom vrećicom.

⚠ OPREZ
- Nikada ne uranjajte uređaj i mrežni dio utikača u vodu (27)!
- Prilikom čišćenja u izlaz zraka ne smije dospjeti voda (vidi „Opis uređaja").

Skladištenje i transport uređaja
Uređaj očistite i posušite (vidi „Čišćenje i održavanje uređaja"). Pohranite uređaj zajedno s priborom po mogućnosti u originalnu ambalažu ili u isporučenu putnu vrećicu.

Tehnički podaci

Mrežni napon	AC 100-240 V / 50-60 Hz
Primljena snaga	15 W
Snaga ovlaživanja	do 100 g/h
Prikladno za prostorije veličine	do 20 m² / 50 m³
Maks. veličina boce	PET boca od 0,5 litara (nije sadržana)
Dimenzije DxŠxV	110 x 65 x 80 mm
Težina u praznom stanju	0,3 kg
Radna buka	< 25 dB (A)
Pribor	Nema
Opcionalno	CalcOff

Pridržana prava na tehničke promjene.

hu Használati utasítás

Biztonságtechnikai tudnivalók
- A készülék használata előtt olvassa el ezt a használati utasítást és tárolja biztonságos helyen.

⚠ FIGYELMEZTETÉS
- A készüléket kizárólag a rendeltetésszerű használatnak megfelelően, a megadott műszaki adatok határain belül használja. A nem előírás szerinti használat életet és egészséget veszélyeztethet.
- A készülék kezelése tilos olyan személyeknek használnia, akik nem ismerik a használati utasítást, gyógyszer, alkohol vagy drog hatása alatt vannak, továbbá gyerekeknek is tilos kezelniük a készüléket. Agyerekeket mindig szemmel kell tartani, ha a készülék közelében tartózkodnak (1).
- A készülék használatához kizárólag az eredeti tartozékként szállított dugaszolható tápegységet használja. A tartozékként szállított dugaszolható tápegységet nem szabad más készülékekhez használni.
- A készüléket nem szabad használni, ha akábel vagy a dugasz megsérült (2), ha hibásan működik, ha leesett vagy más módon megsérült (3).

⚠ VIGYÁZAT
- A villamos készülékek javításait csak szakember végezheti el (4). A sérült kábelt csak szakember javíthatja/cserélheti.
- A kilépő vízköd okozta károk megelőzésére a készüléket nem szabad a padlóra állítani (5).
- A készüléket úgy helyezze el, hogy ne lehessen véletlenül felborítani (6), (8).
- Használaton kívül a dugaszolható tápegységet ki kell húzni.
- A készüléket csak teljesen összeszerelve és kifogástalan állapotban szabad használatba venni.
- Kizárólag max. 0,5 literes PET palackokat használjon. Nagyobb palackok esetén túltöltés veszélye áll fenn.

⚠ VIGYÁZAT
- Használat közben nem szabad a membránokhoz érni.
- A dugaszolható tápegységet nem szabad nedves kézzel bedugni/kihúzni.
- A dugaszolható tápegységet soha ne húzza ki a kábelnél fogva a dugaszoló aljzatból.
- A készüléket nem szabad esőbe kiállítani.
- A készüléket nem szabad olyan helyiségekben használni, ahol a relatív páratartalom > 70 %.
- A készülék be- és kilépő levegőnyílásait feltétlenül szabadon kell hagyni. Semmilyen tárgyat nem szabad rátenni (9).
- Soha ne merítse a készüléket és a ventilátort tartalmazó alsó részt vízbe vagy más folyadékba, ill. soha ne mossa le vízzel vagy más folyadékkal (lásd „Készülék tisztítása és karbantartása") (27).
- Víz-adalékokat (pl. éteres olajok, illatanyagok, víz tisztántartó szerek) nem szabad használni. Az anyag nem alkalmas adalékok használatra.
- Fontos tudnivaló: Sem az emberek, sem az állatok nem képesek észlelni a keltett frekvenciákat.
- A gyártó elhárít mindenféle felelősségvállalást azon károk esetén, amelyek a használati utasítás be nem tartása miatt következtek be.

Készülék üzembevétele
- Ellenőrizze, hogy megtalálható-e a készülék összes része (lásd „A készülék leírását").
- A készüléket sík, száraz és vízálló felületen állítsa fel (6).
- A készüléket magas helyen, pl. egy asztalon, széken vagy éjjeli szekrényen állítsa fel (7). Figyeljen arra, hogy a kilépő köd ne irányuljon dugaszoló aljzatok, falak és más tárgyak felé (19), (20).
- Töltsön meg egy kereskedelemben kapható 0,5 literes PET palackot és kizárólag desztillált vizet vagy tiszta, hideg ivóvizet (buborékmentes vizet) használjon (13). Ne használjon szénsavas vizet. A lehetséges vízkőlerakódások megelőzése érdekében, desztillált víz használata javasolt.
- A palack adaptert nyomja ütközésig a PET palack nyílásába (14).
- Hajtsa ki a készülék kitámasztó lábait és nyissa ki a kifúvó fúvókát, amíg a helyére nem kattan (15).
- Dugja be a PET palackot a rátűzött palack adapterrel a készülék felső részébe (16). Ne nyomja össze a PET palackot (10).
- Távolítsa el a dugaszolható tápegység műanyag burkolatát és tolja be az országspecifikus dugaszt (11), (12).
- Csatlakoztassa a készülék dugaszolható tápegységét a dugaszoló aljzatba és kapcsolja be a készüléket a forgatógomb segítségével (17), (18).
- A készüléket csak teljesen összeszerelve és kifogástalan állapotban szabad használatba venni.

A készülék be-/kikapcsolása (18)
- A forgatógomb jobbra csavarásával kapcsolja be a készüléket.
- Ha a készülékben van víz, akkor a készülékben lévő LED kéken világít.
- A forgatógomb segítségével szabályozható a köd mennyisége a MIN és MAX értékek között.
- Ha a készülékben nincs víz, akkor a készülékben lévő LED pirosan világít.

A készülék tisztítása és karbantartása

⚠ VIGYÁZAT
- Minden tisztítás előtt kapcsolja ki a készüléket és húzza ki a dugaszolható tápegységet (21), (22).
- Hetente egyszer tisztítsa meg a vizes palackot, a palack adaptert, a készülék felső részét a kieresztőfúvókával és a membránt (23)–(25). Távolítsa el a vízkő- és szennyeződés lerakódásokat vízkő-eltávolítószerrel (CalcOff). A készülék felső része nem rakható mosogatógépbe. A membrán tisztításához használja a tartozék tisztítóecsetet (26).
- A készülék csillogó külső felületeit a tartozék útitasakkal lehet egyszerűen kipolírozni.

⚠ VIGYÁZAT
- A készüléket és a dugaszolható tápegységet soha ne helyezze víz alá (27)!
- A tisztítás során nem kerülhet víz a kilépő levegőnyílásokba (lásd „A készülék leírását").

A készülék tárolása és szállítása
Tisztítsa meg és szárítsa meg a készüléket (lásd „Készülék tisztítása és karbantartása"). A készüléket és a tartozékokat lehetőség szerint az eredeti csomagolásban vagy a tartozék útitasakban tárolja.

Műszaki adatokk

Hálózati feszültség	100-240 V AC / 50-60 Hz
Teljesítményfelvétel	15 W
Párásítási teljesítmény	max. 100 gr/h
A köv. nagyságú helyiség számára alkalmas	max. 20 m² / 50 m³
Max. palackméret	0,5 literes PET palack (nem tartozék)
Méretek HxSzxM	110 x 65 x 80 mm
Tömeg üres állapotban	0,3 kg
Üzemi zajszint	< 25 dB (A)
Tartozék	nincs
Opció	CalcOff

Műszaki változtatás joga fenntartva.

lv Lietošanas instrukcija

Drošības norādījumi
- Pirms ierīces izmantošanas izlasiet šo lietošanas instrukciju un uzglabājiet to drošā vietā.

⚠ BRĪDINĀJUMS
- Ierīce izmantojama tikai saskaņā ar noteikumiem atbilstošu lietošanu un, ievērojot norādītos tehniskos datus. Noteikumiem neatbilstoša izmantošana var apdraudēt veselību un dzīvību.
- Personas, kuras nepārzina lietošanas instrukciju, kā arī bērni un personas, kuras lieto medikamentus, alkoholu vai narkotiskās vielas, ierīci nedrīkst lietot. Tādēļ gadījumos, kad bērni atrodas ierīces tuvumā, tie vienmēr jāuzrauga (1).
- Ierīces darbināšanai izmantojiet tikai komplektā piegādāto tīkla barošanas bloku. Komplektā piegādāto tīkla barošanas bloku nedrīkst izmantot citām ierīcēm.
- Nesāciet ierīces lietošanu, ja ir bojāts kabelis vai kontaktdakša (2), ja tā darbojas nepareizi, ja tā ir nokritusi zemē vai ir bojāta jebkādā citā veidā (3).

⚠ UZMANĪBU
- Elektroierīču remontu drīkst veikt tikai speciālisti (4). Bojātu tīkla kabeli drīkst remontēt/nomainīt tikai speciālists.
- Lai novērstu bojājumus, ko rada izplūstošā ūdens migla, ierīci nedrīkst novietot uz grīdas (5).
- Novietojiet ierīci tā, lai to nevarētu apgāzt (6), (8).
- Kad ierīce netiek lietota, atvienojiet tīkla barošanas bloku.
- Sāciet ierīces lietošanu tikai tad, kad tā ir pilnībā salikta un nevainojamā stāvoklī.
- Izmantojiet tikai PET pudeles ar maksimālo tilpumu 0,5 litri. Pārpildīšanas risks, izmantojot lielākas pudeles.

⚠ UZMANĪBU
- Darbības laikā neaiztieciet membrānu.
- Nepieslēdziet/neatvienojiet tīkla barošanas bloku ar mitrām rokām.
- Nekad neatvienojiet tīkla barošanas bloku, raujot to no kontaktligzdas aiz vada.
- Nenovietojiet ierīci lietū.
- Nelietojiet ierīci telpās ar relatīvo gaisa mitrumu > 70 %.
- Noteikti turiet brīvas ierīces gaisa ieplūdes un gaisa izplūdes atveres. Nenovietojiet uz ierīces priekšmetus (9).
- Ar elektroiekārtu un ventilatoru aprīkotu ierīci nemērciet ūdenī vai citos šķidrumos vai neskalojiet to ar ūdeni vai citiem šķidrumiem (skatīt „Ierīces tīrīšana un apkope") (27).
- Ūdens piedevas (piem., ēteriskās eļļas, smaržvielas, ūdens attīrīšanas līdzekļus) nedrīkst izmantot. Materiāls nav piemērots piedevu izmantošanai.
- Svarīgs norādījums: Radītās frekvences nevar sadzirdēt ne cilvēki, ne dzīvnieki.
- Ražotājs noliedz jebkādu atbildību par zaudējumiem, kas radušies šīs lietošanas instrukcijas neievērošanas rezultātā.

Ierīces ekspluatācijas sākšana
- Pārbaudiet, vai ir visas ierīces daļas (skatīt „Ierīces apraksts").
- Novietojiet ierīci uz līdzenas, sausas un ūdensdrošas virsmas (6).
- Novietojiet ierīci augstākā vietā, piem., uz galda, krēsla vai naktsskapīša (7). Sekojiet, lai izplūstošā migla nebūtu pavērsta pret kontaktdakšām, sienām un citiem priekšmetiem (19), (20).
- Uzpildiet tirdzniecībā pieejamu 0,5 litru PET pudeli, izmantojot tikai un vienīgi destilētu ūdeni vai tīru, aukstu dzeramo ūdeni (negāzētu ūdeni) (13). Neizmantojiet ogļskābo gāzi saturošu ūdeni. Lai novērstu iespējamo kaļķa nosēdumu veidošanos, ieteicams lietot destilētu ūdeni.
- Iespiediet pudeles adapteri līdz galam PET pudeles atverē (14).
- Atlokiet ierīces atbalsta kājas un atveriet izplūdes sprauslu, līdz tā nofiksējas (15).
- Ievietojiet PET pudeli ar uzlikto pudeles adapteri ierīces augšējā daļā (16). Nesaspiediet PET pudeli (10).
- Noplēsiet tīkla barošanas bloka plastikāta pārklājumu un iespraudiet valstī specifisko kontaktdakšu (11), (12).
- Pieslēdziet tīkla barošanas bloku ierīcei un kontaktligzdai un ieslēdziet ierīci ar grozāmo slēdzi (17), (18).
- Sāciet ierīces lietošanu tikai tad, kad tā ir pilnībā salikta un nevainojamā stāvoklī.

Ierīces ieslēgšana/izslēgšana (18)
- Lai ieslēgtu, pagrieziet grozāmo slēdzi pa labi.
- Tiklīdz ierīcē ir ūdens, ierīcē iedegas zila kontrollampiņa.
- Ar grozāmo slēdzi no MIN līdz MAX var regulēt miglas daudzumu.
- Ja ierīcē nav ūdens, ierīcē iedegas sarkana kontrollampiņa.

Ierīces tīrīšana un apkope

⚠ UZMANĪBU
- Ikreiz pirms tīrīšanas izslēdziet ierīci un atvienojiet tīkla barošanas bloku (21), (22).
- Tīriet ūdens pudeli, pudeles adapteri, ierīces augšējo daļu ar izplūdes sprauslu un membrānu reizi nedēļā (23)–(25). Kaļķa un netīrumu paliekas notīriet ar atkaļķošanas līdzekli (CalcOff). Ierīces daļas nav piemērotas mazgāšanai trauku mazgājamā mašīnā.
- Ierīces iekšpusi iztīriet ar lupatiņu. Membrānas tīrīšanai izmantojiet komplektā piegādāto tīrīšanas otiņu (26).
- Ierīces spīdīgās ārējās virsmas var nopulēt ar komplektā piegādāto maisiņu ceļojumiem.

⚠ UZMANĪBU
- Nekad nelieciet ierīci un tīkla barošanas bloku ūdenī (27)!
- Tīrīšanas laikā gaisa izplūdes atverē nedrīkst iekļūt ūdens (skatīt „Ierīces apraksts").

Ierīces uzglabāšana un transportēšana
Iztīriet un izžāvējiet ierīci (skatīt „Ierīces tīrīšana un apkope"). Ierīci ar piederumiem ieteicams uzglabāt oriģinālajā iepakojumā vai komplektā piegādātajā maisiņā ceļošanai.

Tehniskie dati

Tīkla spriegums	AC 100-240 V / 50-60 Hz
Jaudas patēriņš	15 W
Mitrināšanas jauda	līdz 100 g/h
Piemērota telpās ar izmēru	līdz 20 m² / 50 m³
Maks. pudeles tilpums	0,5 litru PET pudele (neietilpst komplektā)
Izmēri GxPxA	110 x 65 x 80 mm
Pašmasa	0,3 kg
Skaņas stiprums darbības laikā	< 25 dB (A)
Piederumi	Nav
Opcija	CalcOff

Paturam tiesības veikt tehniskas izmaiņas.

lt Naudojimo instrukcija

Saugumo nuorodos
- Prieš naudojant įrenginį, perskaityti šią naudojimo instrukciją ir ją laikyti saugioje vietoje.

⚠ ĮSPĖJIMAS
- Įrenginį galima naudoti tik pagal numatytą paskirtį ir techninės specifikacijos duomenų ribose. Naudojimas ne pagal paskirtį gali pakenkti sveikatai ir gyvybei.
- Asmenims, nesusipažinusiems su naudojimo instrukcija, vaikams bei asmenims, naudojantiems vaistus, alkoholį arba narkotikus, draudžiama naudoti įrenginį. Vaikus būtina visada prižiūrėti, jei jie yra netoli įrenginio (1).
- Norint naudoti įrenginį, naudoti tik originalią, kartu pristatytą maitinimo šakutę. Kartu pristatytos tinklo šakutės negalima naudoti kitiems įrenginiams.
- Įrenginio nenaudoti, jei laidas arba šakutė yra pažeisti (2), po neteisingos funkcijos, jei įrenginys nukrito ar buvo pažeistas kitu būdu (3).

⚠ ATSARGIAI
- Elektrinių prietaisų remontą gali atlikti tik specialistai (4). Pažeistą tinklo laidą gali remontuoti/pakeisti tik specialistas.
- Norint išvengti defektų dėl išeinančio vandens rūko, įrenginio nestatyti ant grindų (5).
- Įrenginį statykite taip, kad jo nebūtų galima apversti (6), (8).
- Nenaudojant ištraukti maitinimo šakutę.
- Įrenginį paleisti tik pilnai sukomplektuotą ir nepriekaištingos būklės.
- Naudoti tik PET butelius iki daugiausiai 0,5 litro. Pavojus dėl perpildymo, naudojant didesnės talpos butelius.

⚠ ATSARGIAI
- Naudojant neliesti membranos.
- Maitinimo šakutės nejungti/netraukti drėgnomis rankomis.
- Niekada netraukti maitinimo šakutės iš elektros lizdo, ją laikant už laido.
- Įrenginio nestatyti lietuje.
- Įrenginio nenaudoti patalpose, kuriose santykinis oro drėgnumas > 70 %.
- Įrenginio oro įėjimo ir oro išėjimo angos turi būti laisvos. Ant jo nedėti jokių objektų (9).
- Įrenginio su elektriniais mazgais ir ventiliatoriaus niekada nenardinti į vandenį arba į kitą skystį ar neplauti kitais skysčiais (žiūr. į. skyrių „Įrenginį valyti ir atlikti techninę priežiūrą") (27).
- Vandens priedų (pvz. eterinių aliejų, kvapiųjų medžiagų, vandens gryninimo priemonių) nenaudoti. Medžiaga netinka priedų naudojimui.
- Svarbi nuoroda: Nei žmonės, nei gyvūnai negali pajausti susidariusių dažnių.
- Dėl žalos, atsiradusios dėl šios naudojimo instrukcijos nesilaikymo, gamintojas atmeta bet kokią atsakomybę.

Įrenginį paleisti
- Patikrinti, ar įrenginys turi visas dalis (žiūr. į skyrių „Įrenginio aprašymas").
- Įrenginį statyti tik ant lygaus, sauso paviršiaus ir vandeniui atsparaus paviršiaus (6).
- Įrenginį statyti aukštesnėje vietoje, pvz. ant stalo, kėdės arba naktinio stalelio (7). Atkreipti dėmesį į tai, kad išeinantis rūkas nebūtų nukreiptas į elektros lizdus, sienas ir kitus objektus (19), (20).
- Pripildyti parduotuvėse įsigijamą 0,5 litro PET butelį, tam tikslui naudoti tik destiliuotą vandenį arba švarų, šaltą geriamą vandenį (vandenį be angliarūgščių) (13). Nenaudoti angliarūgštimi prisotinto vandens. Norint išvengti kalkių nuosėdų, rekomenduojama naudoti destiliuotą vandenį.
- Butelio adapterį įspausti į PET butelio angą iki atsimušimo (14).
- Atlenkti įrenginio atramines kojeles ir atidaryti išleidimo difuzorių iki užsikabinimo (15).
- PET butelį su užmautu butelio adaptoriumi įstatyti į įrenginio viršutinę dalį (16). PET butelio nesuspausti (10).
- Nuimti plastmasinę maitinimo šakutės dangą ir įstumti atitinkamos šalies kištuką (11), (12).
- Maitinimo šakutę prijungti prie įrenginio ir elektros lizdo ir įrenginį įjungti naudojant sukamą mygtuką (17), (18).
- Įrenginį paleisti tik pilnai sukomplektuotą ir nepriekaištingos būklės.

Įrenginį įjungti/išjungti (18)
- Įjungiant sukamą mygtuką sukti į kairę.
- Kai tik įrenginyje atsiras vandens, užsidega šviesios signalas įrenginyje mėlyna spalva.
- Naudojant sukamą mygtuką rūko kiekį galima reguliuoti nuo MIN iki MAX.
- Kai tik įrenginyje nėra vandens, užsidega šviesios signalas įrenginyje raudona spalva.

Įrenginį valyti ir atlikti techninę priežiūrą.

⚠ ATSARGIAI
- Prieš kiekvieną valymą įrenginį išjungti ir ištraukti maitinimo šakutę (21), (22).
- Vandens butelį, butelio adaptorių, įrenginio viršutinę dalį su išleidimo angos difuzoriumi ir membraną valyti vieną kartą per savaitę (23)–(25). Kalkių ir purvo likučius pašalinti naudojant nukalkinimo priemonės (CalcOff). Pavojus mo dalių neplauti indaplovėje. Membranos valymui naudoti kartu pristatytą valymo šepetėlį (26).
- Blizgančius įrenginio paviršius paprasčiausiai galima poliruoti kartu pristatytu kelioniniu krepšeliu.

⚠ ATSARGIAI
- Niekada maitinimo šakutės nenardinti į vandenį (27)!
- Valant į oro išėjimo angą neturi patekti vandens (žiūr. į skyrių „Įrenginio aprašymas").

Įrenginį sandėliuoti ir transportuoti
Įrenginį valyti ir džiovinti (žiūr. į skyrių „Įrenginį valyti ir atlikti techninę priežiūrą"). Pageidautina, kad įrenginys būtų saugomas originalioje pakuotėje arba kartu pristatytame kelioniniame krepšelyje.

Techniniai duomenys

Tinklo įtampa	AC 100-240 V / 50-60 Hz
Galingumo pajėgumas	15 W
Drėkinimo pajėgumas	iki 100 g/h
Tinka patalpoms, kurių dydis	iki 20 m² / 50 m³
Didžiausias butelio dydis	0,5 litro PET butelis (nepateikiamas)
Išmatavimai IxPxA	110 x 65 x 80 mm
Tuščio įrenginio svoris	0,3 kg
Darbinis ūžesys	< 25 dB (A)
Priedai	Jokių
Pasirinktinai	CalcOff

Galimi techniniai pakeitimai.

ee Kasutusjuhend

Ohutusjuhised
- Enne seadme kasutuselevõttu tuleb käesolev kasutusjuhend läbi lugeda ja teda tuleb hoida kättesaadavas kohas.

⚠ HOIATUS
- Seadet kasutada ainult sihipäraselt ja kooskõlas kindlasmääratud tehniliste andmetega. Mittesihipärane kasutamine võib ohustada tervist ja inimelusid.
- Kasutusjuhendit mittetundvatel isikutel, samuti lastel ning ravimite-, alkoholi- või narkootikumide mõju all olevatel isikutel on seadme käsitsemine keelatud. Seadme läheduses viibivaid lapsi tuleb alati jälgida (1).
- Seadme käitamiseks kasutada ainult seadmega kaasasolevat pistikuga toitekaablit. Seadmega kaasasolevat pistikuga toitekaablit ei tohi kasutada teiste seadmete käitamiseks.
- Seadet mitte võtta kasutusele kui kaabel või pistik on kahjustatud (2), peale funktsioonihäiret, kui seade on maha kukkunud või ei ole mingil muul põhjusel töökorras (3).

⚠ ETTEVAATUST
- Elektriseadmete remonditöid võib teostada ainult vastava väljaõppega personal (4). Defektse võrgujuhtme võib remontida/välja vahetada ainult vastava väljaõppega personal.
- Vältimaks seadmest eralduva veeauru poolt põhjustatud kahjustusi, ei tohi seadet asetada põrandale (5).
- Seade paigaldada selliselt, et teda ei oleks võimalik ümber lükata (6), (8).
- Seadme mittekasutamisel eemaldada võrgupistik vooluvõrgust.
- Seadet võib kasutusele võtta ainult terviklikult kokkupanduna ja laitmatus seisukorras.
- Kasutada ainult maks 0,5-liitrise mahuga PET-pudeleid. Suuremate pudelite puhul ületäitmise oht.

⚠ ETTEVAATUST
- Töötamise ajal membraani mitte puutuda.
- Märgade kätega ei tohi toitekaabli pistikut vooluvõrku ühendada/vooluvõrgust eemaldada.
- Mitte kunagi eemaldada toitekaabli pistikut pistikupesast kaablist tõmmates.
- Seadet mitte asetada vihma kätte.
- Seadet mitte kasutada ruumides suhtelise õhuniiskusega > 70 %.
- Seadme õhu sissevooluava ja väljavooluava peavad olema takistuseta. Mitte asetada nendele esemeid (9).
- Seadet koos elektriliste koostisosade ja ventilaatoriga mitte asetada vette või muudesse vedelikesse, mitte loputada vee või muude vedelikega (vaata „Seadme puhastamine ja hooldamine") (27).
- Mitte kasutada veelisandeid (nt eeterlikud õlid, lõhnaained, vett puhastavad ained). Valmistusmaterjal ei sobi lisandite kasutamiseks.
- Oluline märkus: Inimesed ega loomad ei taju tekkivaid võnkesagedusi.
- Käesoleva kasutusjuhendi eiramisest tulenevate kahjude korral keeldub tootja igasugusest vastutusest.

Seadme kasutuselevõtmine
- Kontrollida seadme kõikide koostisosade olemasol (vaata „Seadme kirjeldus").
- Asetada seade tasasele, kuivale ja vettpidavale aluspinnale (6).
- Seade paigaldada põrandast kõrgemale, nt lauale, toolile või öökapile (7). Jälgida, et seadmest eralduv aur ei oleks suunatud pistikupesade, seinte või muude esemete poole (19), (20).
- Täita tavaline kaubandusvõrgus saadaolev 0,5-liitrine PET-pudel ja kasutada selleks eranditult destilleeritud vett või puhast külma joogivett (tavalist vett) (13). Mitte kasutada gaseeritud vett. Katlakivi tekke vältimiseks on soovitav kasutada destilleeritud vett.
- Pudeliadapter lükata kuni tõkiseni PET-pudelisse (14).
- Seadme tugijalad pöörata välja ja väljalaskedüüs avada kuni fikseerumiseni (15).
- PET-pudel koos paigaldatud pudeliadapteriga asetada seadme ülemisse ossa (16). PET-pudelit mitte kokku suruda (10).
- Eemaldada toitekaabli plastikust kate ja paigaldada sellel maal kasutatav pistik (11), (12).
- Pistikuga toitekaabel ühendada seadmega ja vooluvõrku ning pöördlüliti abil seade sisse lülitada (17), (18).
- Seadet võib kasutusele võtta ainult terviklikult kokkupanduna ja laitmatus seisukorras.

Seadme sisse-/väljalülitamine (18)
- Seadme sisselülitamiseks pöörata pöördlülitit paremale.
- Vee olemasolul seadmes süttib koheselt sinine LED.
- Pöördlüliti abil on võimalik auru kogust reguleerida MIN ja MAX vahel.
- Vee puudumist seadmes signaliseerib punane LED.

Seadme puhastamine ja hooldamine

⚠ ETTEVAATUST
- Igakordselt enne puhastamist tuleb seade välja lülitada ja toitekaabli pistik vooluvõrgust eemaldada (21), (22).
- Veepudelit, pudeliadapterit, seadme pealmist osa koos väljaaskedüüsi ja membraaniga tuleb puhastada üks kord nädalas (23)–(25). Katlakivi- ja mustusejäägid eemaldada katlakivieemaldusvahendi (CalcOff) abil. Seadme üksikosade puhastamisel mitte kasutada nõudepesumasinat. Membraani puhastamiseks kasutada kaasasolevat puhastuspintslit (26).
- Seadme läikivaid pealispindu võib lihtsalt poleerida kaasasoleva reisikotiga.

⚠ ETTEVAATUST
- Seadet ja pistikuga toitekaablit mitte kunagi asetada vette (27)!
- Puhastamisel ei tohi vesi sattuda õhu väljavooluavasse (vaata „Seadme kirjeldus").

Seadme ladustamine ja transportimine
Seade puhastada ja kuivatada (vaata „Seadme puhastamine ja hooldamine"). Seadet koos lisavarustusega hoida soovitavalt originaalpakendis või kaasasolevas reisikotis.

Tehnilised andmed

Võrgupinge	AC 100-240 V / 50-60 Hz
Võimsustarve	15 W
Niisutusvõimsus	kuni 100 g/t
Sobib ruumidele suurusega	kuni 20 m² / 50 m³
Pudeli maks suurus	0,5-liitriline PET-pudel (pole kaasas)
Mõõtmed p x l x k	110 x 65 x 80 mm
Tühikaal	0,3 kg
Töömüra	< 25 dB (A)
Tarvikud	Puuduvad
Valikvarustus	CalcOff

Tehniliste muudatuste teostamise õigus.

Description of the appliance
Beschreibung des Geräts

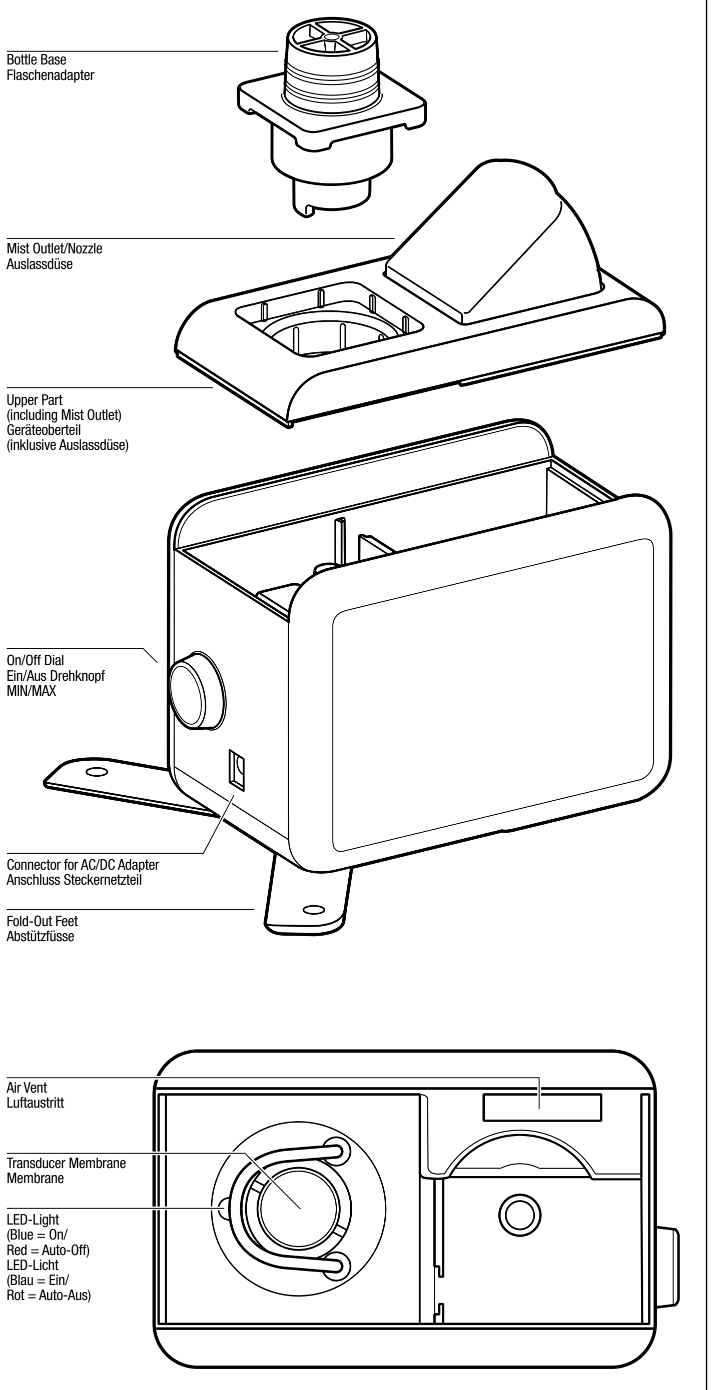

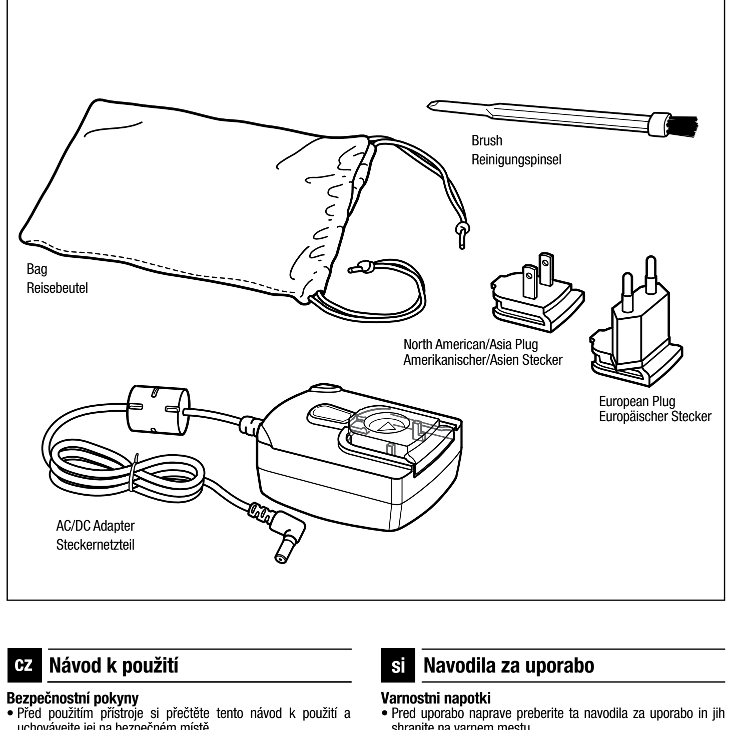

nl Gebruiksaanwijzing

Veiligheidsaanwijzingen
- Lees deze gebruiksaanwijzing voor gebruik van het apparaat en bewaar deze op een veilige plaats.

⚠ WAARSCHUWING
- Gebruik het apparaat uitsluitend conform de voorschriften en binnen het bereik van de vermelde technische gegevens. Leder ander gebruik kan gevaar opleveren voor lijf en leden.
- Personen die niet vertrouwd zijn met de gebruiksaanwijzing, kinderen en personen onder invloed van medicijnen, alcohol of drugs mogen het apparaat niet bedienen. Houd kinderen in de buurt van het apparaat daarom altijd onder toezicht (1).
- Gebruik uitsluitend de originele meegeleverde lichtnetadapter. De meegeleverde lichtnetadapter mag niet voor andere apparaten worden gebruikt.
- Neem het apparaat niet in bedrijf wanneer snoer of netstekker zijn beschadigd (2), na een storing, nadat het is gevallen of op een andere manier is beschadigd (3).

⚠ VOORZICHTIG
- Reparaties aan elektrische apparatuur mogen uitsluitend door een vakman worden uitgevoerd (4). Een defect netsnoer mag uitsluitend door een vakman worden gerepareerd/vervangen.
- Om schade door de vrijkomende waterdamp te voorkomen mag het apparaat niet op de grond worden geplaatst (5).
- Plaats het apparaat zo, dat het niet kan worden omgestoten (6), (8).
- Verwijder de lichtnetadapter wanneer het apparaat niet in gebruik is.
- Neem het apparaat uitsluitend in bedrijf wanneer het compleet is gemonteerd en zich in goede staat bevindt.
- Gebruik uitsluitend PET-flessen van max. 0,5 liter. Gevaar van overvullen bij grotere flessen.

⚠ VOORZICHTIG
- Raak het membraan tijdens bedrijf niet aan.
- Hanteer de lichtnetadapter niet met vochtige handen.
- Trek de lichtnetadapter nooit aan het snoer uit de wandcontactdoos.
- Bescherm het apparaat tegen regen.
- Gebruik het apparaat niet in ruimten met een relatieve luchtvochtigheid > 70%.
- Zorg dat luchtinlaat en luchtuitlaat te allen tijde vrij blijven. Plaats er geen voorwerpen op (9).
- Dompel het elektrische deel en de ventilator van het apparaat nooit in water of andere vloeistoffen en spoel ze nooit af met water of andere vloeistoffen (zie „Apparaat reinigen en onderhouden") (27).
- Gebruik geen additieven (b.v. etherische oliën, geurstoffen, waterreinigingsmiddelen). Het materiaal is niet geschikt voor gebruik van additieven.
- Belangrijke aanwijzing: mens noch dier kunnen de opgewekte frequenties waarnemen.
- De fabrikant wijst elke aansprakelijkheid af voor schade ontstaan door het niet in acht nemen van deze gebruiksaanwijzing.

Apparaat in bedrijf nemen
- Controleer of alle onderdelen van het apparaat aanwezig zijn (zie „Beschrijving van het apparaat").
- Plaats het apparaat op een vlakke, droge en watervaste ondergrond (6).
- Plaats het apparaat op een verhoging, b.v. een tafel, stoel of nachtkastje (7). Let erop dat de vrijkomende damp niet op wandcontactdozen, muren of andere voorwerpen staat gericht (19), (20).
- Vul een gangbare 0,5 liter PET-fles met uitsluitend gedes tilleerd water of schoon, koud drinkwater (plat water) (13). Gebruik geen koolzuurhoudend water. Om mogelijke kalkafzetting te voorkomen, wordt het gebruik van gedestilleerd water aanbevolen.
- Druk de flesadapter zo ver mogelijk in de opening van de PET-fles (14).
- Klap de steunpoten van het apparaat uit en open de uitlaatopening tot deze vastklikt (15).
- Steek de PET-fles met aangebrachte flesadapter in het bovendeel van het apparaat (16). Deuk de PET-fles niet in (10).
- Verwijder de kunststof afscherming van de lichtnetadapter en schuif daar de stekker in die geschikt is voor uw land (11), (12).
- Sluit de lichtnetadapter aan op het apparaat en de wandcontactdoos en schakel het apparaat in met de draaiknop (17), (18).
- Neem het apparaat uitsluitend in bedrijf wanneer het compleet is gemonteerd en zich in goede staat bevindt.

Apparaat in-/uitschakelen (18)
- Draai de draaiknop naar rechts om in te schakelen.
- Zodra zich water in het apparaat bevindt, brandt de LED in het apparaat blauw.
- Met de draaiknop kan de damphoeveelheid van MIN tot MAX worden geregeld.
- Wanneer zich geen water in het apparaat bevindt, brandt de LED in het apparaat rood.

Apparaat reinigen en onderhouden

⚠ VOORZICHTIG
- Schakel voor elke reiniging het apparaat uit en verwijder de lichtnetadapter (21), (22).
- Reinig waterfles, flesadapter en bovendeel van het apparaat met uitlaatopening en membraan eenmaal per week (23)–(25). Verwijder kalk- en vuilresten met ontkalkingsmiddel (CalcOff). De onderdelen van het apparaat mogen niet in de vaatwasser. Gebruik voor reiniging van het membraan de meegeleverde reinigingskwast (26).
- De glanzende buitenzijde van het apparaat kan eenvoudig met het meegeleverde reisetui worden opgepoetst.

⚠ VOORZICHTIG
- Dompel apparaat en lichtnetadapter nooit in water (27)!
- Bij het reinigen mag er geen water in de luchtuitlaat komen (zie „Beschrijving van het apparaat").

Apparaat opslaan en verplaatsen
Reinig en droog het apparaat (zie „Apparaat reinigen en onderhouden"). Bewaar het apparaat en de accessoires bij voorkeur in de originele verpakking of in het meegeleverde reisetui.

Technische gegevens

Netspanning	AC 100-240 V / 50-60 Hz
Opgenomen vermogen	15 W
Bevochtigingsvermogen	maximaal 100 g/h
Geschikt voor ruimten	tot 20 m² / 50 m³
Max. flesgrootte	0,5 liter PET-fles (niet inbegrepen)
Afmetingen lxbxh	110 x 65 x 80 mm
Leeggewicht	0.3 kg
Geluidemissie tijdens bedrijf	< 25dB (A)
Accessoires	Geen
Optioneel	CalcOff

Technische wijzigingen voorbehouden.

da Brugsanvisning

Sikkerhedsanvisninger
- Før apparatet tages i brug, skal denne brugsanvisning læses igennem og gemmes på et sikkert sted.

⚠ ADVARSEL
- Apparatet må kun anvendes i overensstemmelse med dets formål og inden for de angivne tekniske grænser. En ikkebestemmelsesmæssig anvendelse kan være sundhedsog livsfarligt.
- Personer, som ikke er fortrolige med brugsanvisningen, samt børn og personer, der er påvirket af medicin, alkohol eller stoffer, må ikke betjene apparatet. Børn skal altid være under opsyn, når de befinder sig i nærheden af apparatet (1).
- For at bruge apparatet skal du kun bruge den originale medfølgende adapter. Den medfølgende adapter må ikke bruges til andre apparater.
- Tag ikke apparatet i brug, hvis kabel eller stik er beskadiget (2), efter fejlfunktion, hvis det er faldet ned, eller hvis det på anden måde er blevet beskadiget (3).

⚠ FORSIGTIG
- Reparationer på elektriske apparater skal altid udføres af fagfolk (4). Et defekt netkabel må kun repareres eller udskiftes af en fagmand.
- For at undgå skader som følge af udtrængende vandtåge må apparatet ikke anbringes på gulvet (5).
- Placer apparatet, så det ikke kan væltes (6), (8).
- Træk stikket ud af adapteren, når apparatet ikke anvendes.
- Anvend kun apparatet i helt samlet og fejlfri stand.
- Brug kun PET-flasker op til maks. 0,5 liter. Fare for overfyldning ved større flasker.

⚠ FORSIGTIG
- Undlad at berøre membranerne under drift.
- Tilslut og afbryd aldrig adapteren, hvis du har fugtige hænder.
- Træk aldrig adapteren ud af stikkontakten ved at trække i kablet.
- Stil ikke apparatet ud i regnvejr.
- Anvend ikke apparatet i rum med en relativ luftfugtighed på > 70 %.
- Sørg for, at apparatets luftindsugning og -udblæsning altid er uhindret. Placer ikke genstande på apparatet (9).
- Sænk aldrig apparatet med de elektriske dele og blæseren ned i vand eller andre væsker, og skyl dem aldrig med vand eller andre væsker (se „Rengøring og vedligeholdelse af apparatet") (27).
- Anvend ikke vandtilsætningsstoffer (f.eks. æteriske olier, duftstoffer, vandrenholdelsesmidler). Materialet egner sig ikke til brug af tilsætningsstoffer.
- Vigtige henvisninger: Hverken mennesker eller dyr kan registrere de genererede frekvenser.
- Producenten fralægger sig ethvert ansvar for skader, der opstår som følge af tilsidesættelse af brugsanvisningen.

Ibrugtagning af apparatet
- Kontrollér, om alle apparatets dele er der (se „Beskrivelse af apparatet").
- Stil apparatet på et jævnt, tørt og vandfast underlag (6).
- Stil apparatet op på en forhøjet position, f.eks. et bord, en stol eller et natbord (7). Kontrollér, at den udstrømmende tåge ikke rettes mod stikkontakter, vægge og andre genstande (19), (20).
- Fyld en gængs 0,5 liters PET-flaske, og anvend i den forbindelse kun destilleret vand eller rent, koldt drikkevand (vand uden brus) (13). Brug ikke vand tilsat kulsyre. For at undgå aflejring af kalk anbefales det at bruge destilleret vand.
- Tryk flaskeadapteren ind til anslag i PET-flaskeåbningen (14).
- Klap apparatets støttefødder ud, og åbn aftapningsdysen, indtil den går i indgreb (15).
- Sæt PET-flasken med den påsatte flaskeadapter i den øverste del af apparatet (16). Undlad at trykke PET-flasken sammen (10).
- Fjern plastafdækningen over adapteren, og skub det landespecifikke stik ind (11), (12).
- Slut adapteren til apparatet, sæt den i stikkontakten, og tænd for apparatet ved hjælp af drejeknappen (17), (18).
- Anvend kun apparatet i helt samlet og fejlfri stand.

Tænding/slukning af apparatet (18)
- Tænd apparatet ved at dreje drejeknappen helt til højre.
- Så snart der er vand i apparatet, lyser LED'en i apparatet blåt.
- Ved hjælp af drejeknappen kan tågemængden indstilles fra MIN til MAKS.
- Hvis der ikke er vand i apparatet, lyser LED'en i apparatet rødt.

Rengøring og vedligeholdelse af apparatet

⚠ FORSIGTIG
- Før hver rengøring skal du slukke for apparatet og tage adapteren ud (21), (22).
- Rengør vandflaske, flaskeadapter, apparatets overdel med aftapningsdyse og membran en gang om ugen (23)–(25). Fjern rester af kalk og snavs ved hjælp af afkalkningsmiddel (CalcOff). Appartdelene må ikke kommes i opvaskemaskinen. Rengør membranen med den medfølgende rengøringspensel (26).
- Apparatets skinnende yderflader kan let poleres ved hjælp af den medfølgende rejsepose.

⚠ FORSIGTIG
- Kom aldrig apparatet og adapteren under vand (27)!
- Der må ikke komme vand ind i luftudblæsningen under rengøring (se „Beskrivelse af apparatet").

Opbevaring og transport af apparatet
Rengøring og tørring af apparatet (se „Rengøring og vedligeholdelse af apparatet"). Opbevar så vidt muligt apparatet og tilbehøret i den originale emballage eller i den medfølgende rejsepose.

Tekniske data

Netspænding	AC 100-240 V / 50-60 Hz
Effektforbrug	15 W
Befugtningsydelse	op til 100 g/h
Egnede rumstørrelser	op til 20 m² / 50 m³
Maks. flaskestørrelse	0,5 liters PET-flaske (medfølger ikke)
Mål LxBxH	110 x 65 x 80 mm
Vægt (tom)	0.3 kg
Driftslyd	< 25dB (A)
Tilbehør	Intet
Valgfrit	CalcOff

Vi forbeholder os ret til tekniske ændringer.

no Bruksanvisning

Sikkerhetsinformasjon
- Les denne bruksanvisningen før du tar produktet i bruk. Oppbevar den på et sikkert sted.

⚠ ADVARSEL
- Produktet skal bare brukes slik det er ment fra produsenten innenfor rammen av de tekniske spesifikasjonene. Annen bruk kan utgjøre en risiko for liv og helse.
- Personer som ikke har lest bruksanvisningen, barn, og personer som er påvirket av legemidler, alkohol eller narkotika, skal ikke bruke produktet. Derfor må du holde et øye med barn som oppholder seg i nærheten av produktet (1).
- Produktet må kun brukes med den originale strømforsyningsenheten som følger med. Strømforsyningsenheten som følger med, må ikke brukes til andre produkter.
- Produktet må ikke brukes med skadet ledning eller støpsel (2), etter funksjonsfeil, hvis det har falt ned eller har blitt skadet på annen måte (3).

⚠ FORSIKTIG
- Reparasjon av elektriske produkter skal bare utføres av fagfolk (4). En defekt strømledning skal bare repareres eller byttes ut av kompetent fagperson.
- For å unngå skader på grunn av dampen som kommer ut, må ikke produktet settes på gulvet (5).
- Plasser produktet slik at det ikke kan velte (6), (8).
- Trekk ut strømforsyningsenheten når produktet ikke er i bruk.
- Produktet må bare tas i bruk når det er komplett montert og i feilfri stand.
- Bruk bare PET-flasker på maks. 0,5 liter. Fare for overfylling ved bruk av større flasker.

⚠ FORSIKTIG
- Membranen må ikke berøres under bruk.
- Koble ikke inn/ut strømforsyningsenheten med fuktige hender.
- Trekk aldri strømforsyningsenheten på ledningen ut av kontakten.
- Ikke utsett produktet for regnvær.
- Ikke bruk produktet i rom med relativ luftfuktighet > 70 %.
- Luftinntaket og luftuttaket på produktet må holdes åpne til enhver tid. Ingen gjenstander må plasseres oppå produktet (9).
- Produktet med elektriske komponenter og vifte må aldri dyppes i vann eller annen væske eller spyles med vann eller annen væske (se „Rengjøring og vedlikehold av produktet") (27).
- Vanntilsetning (f.eks. eteriske oljer, luktstoffer, vannrensemiddel) må ikke brukes. Materialet egner seg ikke for bruk med tilsetningsstoffer.
- Viktig: Verken mennesker eller dyr kan oppfatte frekvensene som genereres.
- Produsenten kan ikke holdes ansvarlig for skader som skyldes at bruksanvisningen ikke er blitt fulgt.

Slik tar du produktet i bruk
- Kontroller at alle deler følger med produktet (se „Beskrivelse av produktet").
- Sett produktet på et plant, tørt og vannfast underlag (6).
- Sett produktet på et opphøyd sted, for eksempel et bord, en stol eller et nattbord (7). Vær oppmerksom på at dampen som kommer ut, ikke rettes mot stikkontakter, vegger og andre gjenstander (19), (20).
- Fyll en vanlig 0,5 l PET-flaske. Bruk bare destillert vann eller rent, kaldt drikkevann (uten tilsetninger) (13). Bruk ikke kullsyreholdig vann. For å unngå eventuell kalkavleiring anbefales det å bruke destillert vann.
- Trykk flaskeadapteren inn i åpningen på PET-flasken helt til den stopper (14).
- Fell ut produktets støtteføtter, og åpne tappedysen helt til den festes (15).
- Stikk PET-flasken med påsatt flaskeadapter inn i overdelen av produktet (16). Ikke trykk sammen PET-flasken (10).
- Ta av plastdekselet på strømforsyningsenheten, og skyv støpselet som passer for landet du befinner deg i (11), (12).
- Koble strømforsyningsenheten på produktet og stikkontakten, og slå på produktet med skruknappen (17), (18).
- Produktet må bare tas i bruk når det er komplett montert og i feilfri stand.

Slå produktet av og på (18)
- Produktet slås på ved å vri skruknappen mot høyre.
- Når det er vann i produktet, lyser lysdioden på produktet blått.
- Dampmengden kan reguleres fra MIN til MAX med skruknappen.
- Når det ikke er vann i produktet, lyser lysdioden på produktet rødt.

Rengjøring og vedlikehold av produktet

⚠ FORSIKTIG
- Før rengjøring må alltid produktet slås av og strømforsyningsenheten kobles fra (21), (22).
- Rengjør vannflasken, flaskeadapteren, produktets overdel med utløpsdyse og membran en gang i uken (23)–(25). Fjern kalkbelegg og skitt med avkalkingsmiddel (CalcOff). Ingen av produktets deler er egnet for vask i oppvaskmaskin. Bruk rengjørings-penselen som følger med til rengjøring av membranen (26).
- Med vesken som følger med er det enkelt å polere de blanke utvendige flatene på enheten.

⚠ FORSIKTIG
- Produktet og strømforsyningsenheten må aldri stå under vann (27)!
- Det må ikke trenge inn vann i luftåpningen under rengjøring. (se „Beskrivelse av produktet").

Lagring og transport av produktet
Rengjør produktet, og tørk det (se „Rengjøring og vedlikehold av produktet"). Produktet og tilbehøret bør helst oppbevares i originalemballasjen eller i vesken som følger med.

Tekniske spesifikasjoner

Nettspenning	AC 100-240 V / 50-60 Hz
Effektopptak	15 W
Luftfuktighetsytelse	inntil 100 g/h
Passende romstørrelse	inntil 20 m² / 50 m³
Maks. flaskestørrelse	0,5 l PET-flaske (følger ikke med)
Dimensjoner LxBxH	110 x 65 x 80 mm
Vekt (tom)	0,3 kg
Driftsstøy	< 25 dB (A)
Tilbehør	Ingen
Ekstrautstyr	CalcOff

Med forbehold om tekniske endringer.

sv Bruksanvisning

Säkerhetsanvisningar
- Läs denna bruksanvisning innan apparaten används, och förvara den sedan på ett säkert ställe.

⚠ VARNING
- Använd apparaten endast för avsett ändamål (se under rubriken Avsedd användning ovan) och inom ramen för specificerade tekniska data. Användning för annat än avsett ändamål kan medföra hälsorisker och till och med livsfara.
- Personer som inte är förtrogna med bruksanvisningen får inte manövrera apparaten, liksom inte heller barn och personer som är påverkade av läkemedel, alkohol eller narkotiska preparat. Håll alltid barn under uppsikt om de befinner sig i närheten av apparaten (1).
- Använd endast medföljande original stickkontakt för strömförsörjning av apparaten. Medföljande stickkontakt får endast an vändas för apparaten.
- Ta inte apparaten i drift om kabeln eller stickkontakten är skadade (2), när det har varit fel på den, när den har ramlat i golvet eller blivit skadad på annat sätt (3).

⚠ SE UPP!
- Reparationer på elektriska apparater får bara utföras av behörig tekniker (4). En defekt nätkabel får repareras/bytas ut endast av behörig tekniker.
- För undvikande av skador från utsprutande vattendimma får apparaten inte stå på golvet (5).
- Placera apparaten på ett sådant sätt att den inte kan vältas omkull (6), (8).
- Dra ur stickkontakten när apparaten inte används.
- Använd apparaten endast i helt monterat och felfritt tillstånd.
- Använd endast PET-flaskor upp till max. 0,5 liter. Risk för överfyllning vid större flaskor.

⚠ SE UPP!
- Vidrör inte membranen när apparaten är i drift.
- Sätt inte i eller dra inte ur stickkontakten när du är fuktig om händerna.
- Dra aldrig i kabeln när du tar ut stickkontakten ur uttaget.
- Utsätt inte apparaten för regn.
- Använd inte apparaten i rum med en relativ luftfuktighet på mer än 70 %.
- Håll alltid apparatens luftinlopp och luftutlopp fria. Ställ inga föremål på apparaten (9).
- Sänk aldrig ner apparaten med elutrustning och fläkt i vatten eller andra vätskor, och spola aldrig av den med vatten eller andra vätskor (se „Rengöring och underhåll") (27).
- Använd inte vattentillsatser (t.ex. eteriska oljor, doftämnen, vattenrengöringsmedel). Materialet är inte lämpligt för användning av tillsatser.
- Observera! Varken människor eller djur uppfattar de frekvenser som skapas.
- Tillverkaren påtar sig inte något ansvar för skador som uppkommer till följd av att denna bruksanvisning inte beaktats.

Idrifttagning av apparaten
- Kontrollera att alla delar till apparaten finns med (se „Beskrivning av apparaten").
- Ställ apparaten på en vågrät och torr yta som tål vatten (6).
- Ställ apparaten uppe på en möbel, t.ex. ett bord, en stol eller ett nattduksbord (7). Se till att den utsprutande dimman inte är riktad mot vägguttag, väggar eller andra föremål (19), (20).
- Fyll en vanlig 0,5 liters PET-flaska med destillerat vatten eller rent, kallt dricksvatten (mineralvatten) (13). Använd inte vatten som innehåller kolsyra. För undvikande av kalkavlagringar rekommenderar vi användning av destillerat vatten.
- Tryck in flaskadaptern till anslag i PET-flaskans öppning (14).
- Fäll ut apparatens stödfötter och öppna utloppsmunstycket tills det hakar fast (15).
- Stick in PET-flaskan med den påsatta flaskadaptern i överdelen av apparaten (16). Tryck inte ihop PET-flaskan (10).
- Ta av plastkåpan från stickkontakten och stick in den kontakt, som används i landet där du är (11), (12).
- Anslut stickkontakten till apparaten och vägguttaget och slå på apparaten med vridströmbrytaren (17), (18).
- Använd apparaten endast i helt monterat och felfritt tillstånd.

Påslagning och avstängning av apparaten (18)
- För påslagning, vrid strömbrytaren åt höger.
- Så snart det finns vatten i apparaten lyser lysdioden i apparaten blått.
- Med hjälp av vridströmbrytaren kan mängden dimma ställas in från MIN till MAX.
- När det inte finns något vatten i apparaten lyser lysdioden i apparaten rött.

Rengöring och underhåll av apparaten

⚠ SE UPP!
- Stäng alltid av apparaten och dra ur stickkontakten innan du rengör apparaten (21), (22).
- Rengör vattenflaskan, flaskadaptern, apparatens överdel med utloppsmunstycke och membran en gång i veckan (23)–(25). Apparatens delar ska inte diskas i diskmaskin. Använd medföljande pensel för rengöring av membranen (26).
- Apparatens blanka yttre ytor kan enkelt poleras med den medföljande påsen.

⚠ SE UPP!
- Doppa aldrig apparaten eller stickkontakten i vatten (27)!
- Vid rengöring får inget vatten komma in i luftutloppet (se „Beskrivning av apparaten").

Förvaring och transport
Rengör och torka apparaten (se „Rengöring och underhåll"). Förvara helst apparaten med tillbehör i originalförpackningen eller i medföljande påse.

Tekniska data

Nätspänning	AC 100-240 V / 50-60 Hz
Effektförbrukning	15 W
Kapacitet	upp till 100 g/h
Lämplig rumsyta	upp till 20 m² / 50 m³
Max. flaskstorlek	0,5 liters PET-flaska (ingår inte)
Mått l x b x h	110 x 65 x 80 mm
Tomvikt	0,3 kg
Ljudnivå under drift	< 25dB (A)
Tillbehör	Inga
Tillval	CalcOff

Tekniska ändringar förbehålles.

fi Käyttöohje

Turvallisuusohjeet
- Lue ennen laitteen käyttöä tämä käyttöohje ja säilytä se huolellisesti.

⚠ VAROITUS
- Käytä laitetta vain sen määräysten mukaiseen tarkoitukseen ja määriteltyjen teknisten tietojen edellyttämällä tavalla. Määräysten vastainen käyttö saattaa vahingoittaa terveyttä ja olla hengenvaarallista.
- Henkilöt, jotka eivät tunne käyttöohjetta, sekä lapset ja lääkkeiden, alkoholin tai huumeiden vaikutuksen alaisena olevat henkilöt eivät saa käyttää laitetta. Valvo aina laitteen läheisyydessä olevia lapsia (1).
- Käytä laitetta vain toimitukseen sisältyvän alkuperäisen verkkomuuntajan kanssa. Mukana toimitettua verkkomuuntajaa ei saa käyttää muissa laitteissa.
- Älä käytä laitetta, jos sen johto tai pistoke on vaurioitunut (2), laitteessa on ollut toimintahäiriö tai kun laite on pudonnut lattialle tai on muutoin vahingoittunut (3).

⚠ HUOMIO
- Vain ammattihenkilö saa korjata sähkölaitteita (4). Viallisen verkkojohdon saa korjata tai vaihtaa vain ammattihenkilö.
- Laitetta ei saa asettaa lattialle ulos tulevan vesihöyryn aiheuttamien vahinkojen estämiseksi (5).
- Sijoita laite niin, ettei sitä voida tönäistä kumoon (6), (8).
- Irrota verkkomuuntaja, kun laitetta ei käytetä.
- Ota laite käyttöön vain täysin koottuna ja moitteettomassa kunnossa.
- Käytä ainoastaan PET-pulloja, joiden vetoisuus on enint. 0,5 litraa. Ylitäytön vaara suurempia pulloja käytettäessä.

⚠ HUOMIO
- Älä koske kalvoon käytön aikana.
- Älä kytke tai irrota verkkomuuntajaa kosteilla käsillä.
- Älä milloinkaan irrota verkkomuuntajaa pistorasiasta johdosta vetämällä.
- Älä pidä laitetta sateessa.
- Älä käytä laitetta tiloissa, joiden suhteellinen ilmankosteus on yli 70 %.
- Pidä laitteen ilmanottoaukko ja ilmanpoistoaukko aina vapaina. Älä aseta mitään esineitä laitteen päälle (9).
- Älä milloinkaan upota sähköliitännöillä ja puhaltimella varustettua laitetta veteen tai muuhun nesteeseen tai huuhtele sitä vedellä tai muulla nesteellä (ks. „Laitteen puhdistus ja huolto") (27).
- Veden lisäaineita (esim. eteerisiä öljyjä, hajusteita, vedenpuhdistusaineita) ei saa käyttää. Materiaali ei sovellu lisäaineiden käytölle.
- Tärkeä ohje: Ihmiset ja eläimet eivät havaitse syntyneitä taajuuksia.
- Valmistaja ei vastaa mistään vahingoista, jotka ovat aiheutuneet tämän käyttöohjeen noudattamatta jättämisestä.

Laitteen käyttöönotto
- Tarkasta, että kaikki laitteen osat ovat käsillä (ks. „Laitteen kuvaus").
- Sijoita laite tasaiselle, kuivalle ja vedenkestävälle pinnalle (6).
- Aseta laite korotettuun paikkaan, esim. pöydän, tuolin tai yöpöydän päälle (7). Varmista tässä yhteydessä, ettei ulos tuleva höyry suuntaudu pistorasioihin, seinille tai muihin esineisiin (19), (20).
- Käytä tavallisen 0,5 litran vetoisen PET-pullon täyttä miseen ainoastaan tislattua vettä tai puhdasta ja kylmää (hiilihapotonta) juomavettä (13). Älä käytä hiilihappopitoista vettä. Käyttöön suositellaan tislattua vettä mahdollisten kalkkikeräytymien välttämiseksi.
- Työnnä pullosovitin PET-pullon aukkoon vasteeseen asti (14).
- Käännä laitteen tukijalat ulos ja kierrä päästösuutinta auki, kunnes se lukittuu (15).
- Kiinnitä PET-pullo siihen liitetyn pullosovittimen kanssa laitteen yläosaan (16). Älä purista PET-pulloa kasaan (10).
- Irrota verkkomuuntajan muovisuojus ja kytke siihen maakohtaisesti käytössä oleva pistoke (11), (12).
- Liitä verkkomuuntaja laitteeseen ja pistorasiaan sekä kytke laite päälle kiertonupista (17), (18).
- Ota laite käyttöön vain täysin koottuna ja moitteettomassa kunnossa.

Laitteen kytkeminen/sammuttaminen (18)
- Kytke laite päälle kääntämällä kiertonuppia oikealle.
- LED syttyy siniseksi, kun laitteessa on vettä.
- Höyryn määrää voidaan säätää kiertonupilla minimistä (MIN) maksimiin (MAX).
- Jos laitteessa ei ole vettä, LED syttyy punaiseksi.

Laitteen puhdistus ja huolto

⚠ HUOMIO
- Sammuta laite aina ennen puhdistusta ja irrota verkkomuuntaja (21), (22).
- Puhdista vesipullo, pullosovitin, laitteen yläosa, päästösuutin ja kalvo kerran viikossa (23)–(25). Poista kalkki- ja likakertymät kalkinpoistoaineella (CalcOff). Laiteosia ei saa puhdistaa astianpesukoneessa. Käytä kalvon puhdistukseen mukana toimitettua puhdistussivellintä (26).
- Laitteen kiiltävät ulkopinnat voidaan yksinkertaisesti kiillottaa mukana toimitetussa matkakassissa olevalla kiillottimella.

⚠ HUOMIO
- Älä koskaan upota laitetta ja verkkomuuntajaa veteen (27)!
- Vettä ei saa puhdistettaessa päästä ilmanpoistoaukkoon (katso „Laitteen kuvaus").

Laitteen säilytys ja kuljetus
Puhdista ja kuivaa laite (katso „Laitteen puhdistus ja huolto"). Säilytä laite ja sen lisävarusteet mieluiten alkuperäispakkauksessa tai mukana toimitetussa matkakassissa.

Tekniset tiedot

Verkkojännite	AC 100 - 240 V / 50 - 60 Hz
Ottoteho	15 W
Kostutusteho	enint. 100 g/h
Soveltuva huonekoko	enint. 20 m² / 50 m³
Pullon maksimikoko	0,5 litran PET-pullo (ei sisälly pakkaukseen)
Mitat PxLxK	110 x 65 x 80 mm
Paino (tyhjänä)	0,3 kg
Käyntiääni	< 25 dB (A)
Lisävarusteet	Ei
Valinnainen	CalcOff

Oikeus teknisiin muutoksiin pidätetään.

pl Instrukcja obsługi

Wskazówki bezpieczeństwa
- Przed rozpoczęciem użytkowania tego urządzenia należy przeczytać niniejszą instrukcję obsługi i przechowywać ją w bezpiecznym miejscu.

⚠ NIEBEZPIECZEŃSTWO
- Urządzenie należy stosować zgodnie z przeznaczeniem i z zachowaniem wyszczególnionych danych technicznych. Użycie niezgodne z przeznaczeniem może zagrażać zdrowiu i życiu.
- Osobom, które nie zapoznały się z instrukcją obsługi, jak również dzieciom i osobom będącym pod wpływem leków, alkoholu i narkotyków nie wolno używać urządzenia. Dlatego nie wolno zostawiać dzieci bez nadzoru, jeśli znajdują się w pobliżu urządzenia (1).
- Aby korzystać z urządzenia, należy stosować wyłącznie oryginalnie dostarczony zasilacz wtyczkowy. Dostarczony zasilacz wtyczkowy nie może być używany z innymi urządzeniami.
- Nie wolno uruchamiać urządzenia, jeśli kabel lub wtyczka są uszkodzone (2) lub jeśli nie działa ono prawidłowo, upadło na ziemię bądź zostało uszkodzone w inny sposób (3).

⚠ UWAGA
- Naprawy urządzeń elektrycznych mogą być przeprowadzane tylko przez wyspecjalizowane osoby (4). Uszkodzony kabel sieciowy może być reperowany/wymieniany tylko przez wyspecjalizowane osoby.
- Aby uniknąć uszkodzeń spowodowanych wydobywającą się mgłą wodną, nie można stawiać urządzenia na ziemi (5).
- Urządzenie postawić w takim miejscu, aby nie mogło zostać przewrócone (6), (8).
- Wyjąć zasilacz wtyczkowy z gniazdka, jeśli urządzenie nie jest używane.
- Urządzenie należy używać tylko w stanie kompletnie i prawidłowo zmontowanym.
- Używać wyłącznie butelek PET o pojemności maks. do 0,5 litra. Przy większych butelkach istnieje niebezpieczeństwo przepełnienia.

⚠ UWAGA
- Podczas pracy nie dotykać membrany.
- Zasilacza wtyczkowego nie można wkładać, ani wyjmować z gniazdka mokrymi rękami.
- W celu wyjęcia zasilacza wtyczkowego z gniazdka nie ciągnąć nigdy za kabel.
- Nie wystawiać urządzenia na deszcz.
- Nie używać urządzenia w pomieszczeniach o względnej wilgotności powietrza > 70 %.
- Nie zasłaniać wlotu i wylotu powietrza urządzenia. Nie ustawiać na nim żadnych przedmiotów (9).
- Nigdy nie zanurzać w wodzie elementów elektrycznych i wentylatora urządzenia, ani nie płukać go wodą lub innymi płynami (patrz „Czyszczenie i konserwacja urządzenia") (27).
- Nie stosować dodatków do wody (np. olejków eterycznych, substancji zapachowych, uzdatniaczy wody). Materiał nie nadaje się do używania dodatków.
- Ważna wskazówka: Ludzie i zwierzęta nie są w stanie odebrać wytwarzanych częstotliwości.
- Producent nie ponosi odpowiedzialności za szkody powstałe wskutek nieprzestrzegania niniejszej instrukcji obsługi.

Uruchomienie urządzenia
- Sprawdzić czy dostarczono wszystkie części urządzenia (patrz „Opis urządzenia").
- Ustawić urządzenie na równej, suchej i wodoodpornej powierzchni (6).
- Ustawić urządzenie na podwyższeniu, np. na stole, krześle lub stolikunocnym (7). Zwrócić uwagę, aby wydobywająca się mgłanie leciała w kierunku gniazdek, ścian i innych przedmiotów (19), (20).
- Napełnić zwykłą, dostępną w handlu butelkę PET 0,5 litra, używając wyłącznie wody destylowanej lub czystej, zimnej wody pitnej (wody niegazowanej) (13). Nie używać wody gazowanej. Aby uniknąć osadzania się wapnia, zalecamy stosowanie wody destylowanej.
- Filtr butelkowy wcisnąć do końca w otwór butelki PET (14).
- Rozłożyć nóżki podpierające urządzenia i otworzyć dyszę wylotową aż do zatrzaśnięcia (15).
- Butelkę PET z nasadzonym filtrem włożyć w górną część urządzenia (16). Nie ściskać butelki PET (10).
- Zdjąć plastikową osłonę zasilacza wtyczkowego i wsunąć wtyczkę odpowiednią dla danego kraju (11), (12).
- Podłączyć zasilacz wtyczkowy do urządzenia i gniazdka, a następnie włączyć urządzenie pokrętłem (17), (18).
- Urządzenie należy używać tylko w stanie kompletnie i prawidłowo zmontowanym.

Włączanie/wyłączanie urządzenia (18)
- W celu włączenia przekręcić pokrętło w prawo.
- Gdy w urządzeniu znajdzie się woda, dioda LED urządzenia zapali się na niebiesko.
- Za pomocą pokrętła można regulować ilość mgły od MIN do MAX.
- Gdy w urządzeniu nie ma wody, dioda LED urządzenia świeci na czerwono.

Czyszczenie i konserwacja urządzenia

⚠ UWAGA
- Przed każdym czyszczeniem należy wyłączyć urządzenie i wyjąć zasilacz wtyczkowy z gniazdka (21), (22).
- Raz w tygodniu czyścić butelkę wody, filtr butelkowy, górną część urządzenia z dyszą wylotową i membraną (23)–(25). Osady wapnia i zanieczyszczenia usuwać za pomocą środka odwapniającego (CalcOff). Części urządzenia nie można wkładać do zmywarki. Do czyszczenia membrany używać dostarczonego pędzelka (26).
- Błyszczące powierzchnie zewnętrzne urządzenia można polerować dostarczoną torebką podróżną.

⚠ UWAGA
- Nigdy nie wkładać do wody urządzenia i zasilacza wtyczkowego (27)!
- Podczas czyszczenia do wylotu powietrza nie może dostać się woda (patrz „Opis urządzenia").

Przechowywanie i transport urządzenia
Wyczyścić i wysuszyć urządzenie (patrz „Czyszczenie i konserwacja urządzenia"). Urządzenie wraz z akcesoriami przechowywać najlepiej w oryginalnym opakowaniu lub w dostarczonej torebce podróżnej.

Dane techniczne

Napięcie sieciowe	AC 100-240 V / 50-60 Hz
Pobór mocy	15 W
Wydajność nawilżania	do 100 g/h
Przeznaczony do pomieszczeń o wielkości	do 20 m² / 50 m³
Maks. rozmiar butelki	Butelka PET 0,5 litra (nie dołączona do urządzenia)
Wymiary dł. x szer. x wys.	110 x 65 x 80 mm
Ciężar własny	0,3 kg
Głośność pracy	< 25 dB (A)
Akcesoria	Brak
Opcjonalnie	CalcOff

Zastrzegamy sobie prawo zmian technicznych.

cz Návod k použití

Bezpečnostní pokyny
- Před použitím přístroje si přečtěte tento návod k použití a uchovávejte jej na bezpečném místě.

⚠ VÝSTRAHA
- Přístroj používejte jen v souladu s určením a v mezích specifikovaných technickými údaji. Použití v rozporu s určením může ohrozit zdraví a život.
- Osoby, které nejsou obeznámeny s návodem k použití, a rovněž děti a osoby pod vlivem léků, alkoholu nebo drog, nesmí přístroj obsluhovat. Při pobytu dětí v blízkosti přístroje je proto mějte stále pod dohledem (1).
- Pro provoz přístroje používejte výhradně originální síťovou vidlici, která je součástí dodávky. Dodaná síťová vidlice nesmí být používána pro jiné přístroje.
- Přístroj neuvádějte do provozu, jestliže je poškozen kabel nebo konektor (2), po selhání funkce nebo pokud došlo k pádu nebo k jinému druhu poškození (3).

⚠ POZOR
- Opravy elektrických přístrojů smí provádět jen kvalifikovaní elektromechanici (4). Vadný síťový kabel smí opravit nebo vyměnit jen kvalifikovaný elektromechanik.
- Aby se vyloučilo poškození vycházející vodní mlhou, nesmí se přístroj stavět na podlahu (5).
- Přístroj umístěte tak, aby nebylo možno jej převrhnout (6), (8).
- Pokud není přístroj používán, vytáhněte síťovou vidlici ze zásuvky.
- Přístroj uvádějte do provozu jen v kompletně sestaveném a bezvadném stavu.
- Používejte výhradně PET láhve s obsahem max. 0,5 litru. U větších lahví hrozí nebezpečí přeplnění.

⚠ POZOR
- Během provozu se nedotýkejte membrány.
- Síťovou vidlici nezasunujte ani nevytahujte vlhkýma rukama.
- Síťovou vidlici nikdy nevytahujte ze zásuvky za kabel.
- Přístroj nevystavujte dešti.
- Přístroj nepoužívejte v místnostech s relativní vlhkostí > 70 %
- Vstup a výstup vzduchu přístroje bezpodmínečně udržujte volný. Nepokládejte na něj žádné předměty (9).
- Přístroj s elektrickým zařízením a ventilátorem nikdy neponořujte do vody nebo jiných tekutin popř. Neoplachujte vodou nebo jinými tekutinami (viz „Čištění a údržba přístroje") (27).
- Nepoužívejte přísady do vody (např. éterické oleje, aromatické látky, prostředky na udržování čistoty vody). Materiál (přístroje) není vhodný pro použití přísad.
- Důležitá informace: Osoby ani zvířata nemohou vytvářené kmitočty vnímat.
- Za škody, které vzniknou v důsledku nedodržení tohoto návodu k použití, nepřebírá výrobce žádné ručení.

Uvedení přístroje do provozu
- Zkontrolujte, zda jsou k dispozici všechny části přístroje (viz „Popis přístroje").
- Přístroj stavte jen na rovnou, suchou plochu odolávající vodě (6).
- Přístroj umístěte zvýšené místo např. Na stůl, židli nebo noční stojek (7). Dbejte na to, aby vycházející mlha nebyla směřována proti zásuvkám, stěnám a jiným předmětům (19), (20).
- Naplňte PET láhev o obsahu 0,5 litru výhradně destilovanou vodou nebo čistou, studenou vodovodní vodou (měkkou vodou) (13). Nepoužívejte vodu obsahující kysličník uhličitý (sycená, perlivá voda). Aby se zabránilo vytváření vápenatých usazenin, doporučuje se použití destilované vody.
- Adaptér pro láhev zatlačte do hrdla PET láhve až na doraz (14).
- Vyklopte opěrné patky přístroje a výstupní trysky otevřete až zaklapnou (15).
- PET láhev s nasazeným adaptérem pro láhev zasuňte do horní části přístroje (16). PET láhev nestlačujte (10).
- Odstraňte plastový kryt síťové vidlice a nasuňte vidlici specifickou pro daný stát (11), (12).
- Připojte síťovou vidlici přístroje k zásuvce a zapněte přístroj pomocí ovladače (17), (18).
- Přístroj uvádějte do provozu jen v kompletně sestaveném a bezvadném stavu.

Zapnutí a vypnutí přístroje (18)
- K zapnutí otočte ovladač směrem vpravo.
- Pokud je v přístroji voda, svítí kontrolka LED modrou barvou.
- Otáčením ovladače je možno regulovat množství mlhy od hodnoty MIN k hodnotě MAX.
- Pokud v přístroji není žádná voda, svítí kontrolka LED červenou barvou.

Čištění a údržba přístroje

⚠ POZOR
- Před každým čištěním přístroj vypněte a vytáhněte síťovou vidlici ze zásuvky (21), (22).
- Láhev s vodou, adaptér pro láhev, horní část přístroje s výstupní tryskou a membránu čistěte jednou týdně (23)–(25). Vápenité inkrusty a usazené nečistoty odstraňte pomocí odvápňovacího prostředku (CalcOff). Součásti přístroje nejsou určeny pro mytí v myčce na nádobí. K čištění membrány použijte dodaný čisticí štěteček (26).
- Lesklé vnější plochy přístroje je možno snadno vyleštit s použitím dodaného cestovního vaku.

⚠ POZOR
- Přístroj ani síťovou vidlici nevystavujte působení vody (27)!
- Při čištění se nesmí žádná voda dostat do výstupu vzduchu (viz „Popis přístroje").

Ukládání a přeprava přístroje
Přístroj vyčistěte a osušte (viz „Čištění a údržba přístroje"). Přístroj s příslušenstvím uchovávejte nejlépe v originálním obalu nebo v dodaném cestovním vaku.

Technické údaje

Síťové napětí	100-240 V~/50-60 Hz
Příkon	15 W
Zvlhčovací výkon	až 100 g/h
Vhodný pro velikosti místností	až 20 m²/50 m³
Max. velikost láhve	PET láhev 0,5 l (není přiložena)
Rozměry DxŠxV	110 x 65 x 80 mm
Prázdná hmotnost	0,3 kg
Provozní hlučnost	< 25 dB (A)
Příslušenství	Žádné
Volitelně	CalcOff

Technické změny vyhrazeny.

si Navodila za uporabo

Varnostni napotki
- Pred uporabo naprave preberite ta navodila za uporabo in jih shranite na varnem mestu.

⚠ OPOZORILO
- Napravo je dovoljeno uporabljati izključno namensko in skladno s podanimi tehničnimi podatki. Nenamenska uporaba lahko ogroža zdravje in življenje.
- Osebe, ki niso seznanjene z navodili za uporabo, otroci in osebe, ki so pod vplivom zdravil, alkohola ali drog, naprave ne smejo uporabljati. Vedno nadzorujte otroke, ko se zadržujejo v bližini naprave (1).
- Za uporabo naprave uporabljajte izključno originalni priloženi vtični napajalnik. Priloženega vtičnega napajalnika ni dovoljeno uporabljati za druge naprave.
- Naprave ne uporabljajte, kadar je poškodovan kabel ali vtič (2), po nepravilnem delovanju, po padcu ali po drugačnih poškodbah (3).

⚠ PREVIDNO
- Popravila na električnih napravah smejo opravljati samo strokovnjaki (4). Pokvarjen omrežni kabel sme popraviti/zamenjati samo strokovnjak.
- Da se izognete škodi zaradi izstopajoče vodne meglice, naprave ni mogoče postaviti na tla (5).
- Napravo postavite tako, da je ni mogoče prevrniti (6), (8).
- Če naprave ne uporabljate, izvlecite vtični napajalnik.
- Napravo je dovoljeno uporabljati samo v popolnoma sestavljenem in brezhibnem stanju.
- Uporabljajte izključno plastenke PET s prostornino največ 0,5 l. V primeru večjih plastenk obstaja nevarnost prenapolnjenja.

⚠ PREVIDNO
- Med delovanjem se ne dotikajte membrane.
- Vtičnega napajalnika nikoli ne vključite/izključite z mokrimi rokami.
- Vtičnega napajalnika iz vtičnice nikoli ne vlecite za kabel.
- Naprave na postavljajte na dež.
- Naprave ne uporabljajte v prostorih, kjer relativna zračna vlaga znaša > 70 %.
- Obvezno pazite, da sta dovod in odvod zraka vedno prosta. Na napravo ne postavljajte predmetov (9).
- Naprave z električnim delom in ventilatorjem nikoli ne potopite v vodo ali druge tekočine in je ne spirajte z vodo ali drugimi tekočinami (glejte „Čiščenje in vzdrževanje naprave") (27).
- Ne uporabljajte dodatkov za vodo (npr. eteričnih olj, dišav, sredstev za vzdrževanje čistosti vode). Material ni primeren za uporabo dodatkov.
- Pomemben nasvet: Frekvenc, ki jih tvori naprava, ne morejo zaznavati ne živali, ne ljudje.
- Za škodo, ki bi nastala zaradi neupoštevanja teh navodil za uporabo, proizvajalec odklanja vsakršno odgovornost.

Začetek uporabe naprave
- Preverite, ali so prisotni vsi deli naprave (glejte „Opis naprave").
- Napravo postavite na ravno, suho in vodoodporno podlago (6).
- Naprave ne postavite na tla, ampak na primer na mizo, stol ali nočno omarico (7). Pazite, da uhajajoča megla ni usmerjena proti vtičnicam, stenam ali drugim predmetom (19), (20).
- Napolnite običajno 0,5-litrsko plastenko PET in pri tem uporabite izključno destilirano vodo ali čisto, hladno pitno vodo (negazirano vodo) (13). Ne uporabljajte vode, ki vsebuje ogljikov dioksid. Da se izognete morebitnim oblogam vodnega kamna, priporočamo uporabo destilirane vode.
- Prilagodilnik za plastenko do konca potisnite v odprtino plastenke PET (14).
- Odprite oporne noge naprave in odprite izpustno šobo, da se zaskoči (15).
- Plastenko PET z nataknjenim prilagodilnikom vtaknite v zgornji del naprave (16). Plastenke PET ne stisnite (10).
- Odstranite plastični pokrov vtičnega napajalnika in vstavite vtič za državo, v kateri ste (11), (12).
- Vtični napajalnik priključite na napravo in električno vtičnico, potem pa napravo vključite z vrtljivim gumbom (17), (18).
- Napravo je dovoljeno uporabljati samo v popolnoma sestavljenem in brezhibnem stanju.

Vklop/izklop naprave (18)
- Za vklop vrtljivi gumb zavrtite v desno.
- Takoj, ko je voda v napravi, zasveti lučka LED v napravi modro.
- Z vrtljivim gumbom lahko količino megle nastavljate od MIN do MAX.
- Takoj, ko v napravi ni več vode, zasveti lučka LED v napravi rdeče.

Čiščenje in vzdrževanje naprave

⚠ PREVIDNO
- Pred vsakim čiščenjem napravo izključite in izvlecite vtični napajalnik (21), (22).
- Plastenko z vodo, prilagodilnik za plastenko, zgornji del naprave z odvodno šobo in membrano očistite enkrat tedensko (23)-(25). S sredstvom za odstranjevanje vodnega kamna (CalcOff) odstranite ostanke vodnega kamna in umazanije. Deli naprave niso primerni za pomivalni stroj. Za čiščenje membrane uporabite priloženi čistilni čopič (26).
- Sijajne zunanje površine naprave lahko preprosto polirate s priloženo potovalno vrečko.

⚠ PREVIDNO
- Naprave in vtičnega napajalnika ne postavljajte pod vodo (27)!
- Med čiščenjem voda ne sme vdreti v izstop zraka (glejte „Opis naprave").

Skladiščenje in prevažanje naprave
Napravo očistite in posušite (glejte „Čiščenje in vzdrževanje naprave"). Napravo z opremo po možnosti shranite v izvirni embalaži ali v priloženi potovalni vrečki.

Tehnične podatki

Omrežna napetost	100–240 V~/50–60 Hz
Poraba moči	15 W
Zmogljivost vlaženja	do 100 g/h
Primerno za velikosti sob	do 20 m² / 50 m³
Največja velikost plastenke	plastenka PET 0,5 l (ni priložena)
Dimenzije (DxŠxV)	110 x 65 x 80 mm
Teža prazne naprave	0,3 kg
Hrup pri delovanju	< 25 dB (A)
Oprema	Brez
Dodatna oprema	CalcOff

Pridržujemo si pravico do tehničnih sprememb.